Doble luminaria UVC con reflector

- **Tiempo de desinfección <15 min.**
- **UVC aire y superficie**
- **2x TUV 55W HO (Philips)**
- **Sin emisión de ozono**
- **IP20 - a prueba de polvo**

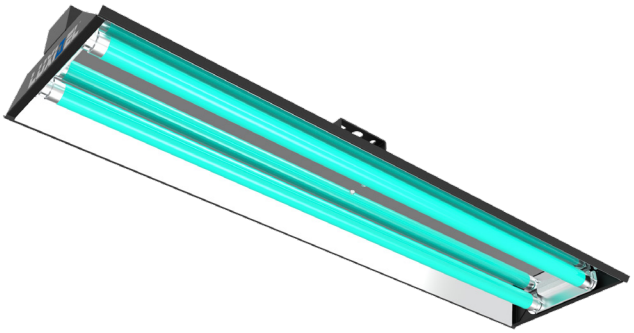

B Direct II desinfecta el aire y la superficie (hasta 38 m^2), previene infecciones secundarias y elimina bacterias, virus y esporas de hongos y moho en el aire. Todos los dispositivos de radiación directa tienen una doble seguridad estándar con un sensor de movimiento y una seguridad adicional.

Se puede utilizar en naves de producción, hospitales, centros médicos, farmacias, transporte público, salas de reuniones, geriátricos, colegios, universidades, locales comerciales y zonas de pública concurrencia.

FUNCION

- Desinfectar infecciones secundarias
- Elimina las bacterias
- Desactiva virus
- Elimina hongos
- Elimina moho

APLICACIONES

El B Direct II puede usarse en cualquier lugar donde el aire y la superficie necesiten ser esterilizados, tales como:

- Naves de producción
- Hospitales
- Centros médicos
- Colegios
- Universidades
- Transporte público
- Farmacias
- Salas de reuniones
- Geriátricos
- Locales comerciales
- Zonas de pública concurrencia

ESPECIFICACIONES

Ángulo de luz	100°
Longitud de onda	253.7nm (254nm)
Vida útil luminaria	> 9.000 hrs
Nivel de ruido de alarma: centro de 1 m	70 dB
Irradiancia - 1m	300 microW/cm^2
Radiación UVC- 100 hrs	35 W
Cobertura	hasta 38 m^2
Tiempo de desinfección	< 15 min
Voltaje	230 V; 50 Hz
Consumo de energía	112 W
Detector de movimiento	360 deg RF
Alarma visual	LED rojo
Alarma auditiva	70 dB
Peso Neto	5,3 kg | 11.7 lb
Peso Bruto	6,3 kg | 13.9 lb

DIMENSIONES

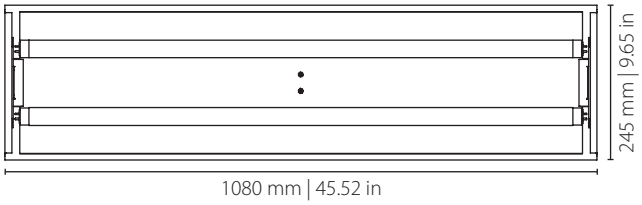

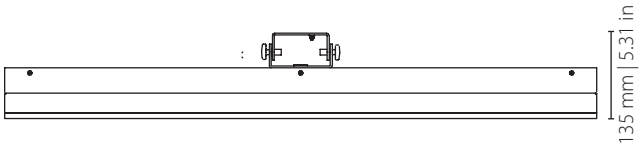

MONTAJE

Soporte de volado

5 agujeros
Orificio central de 20 mm

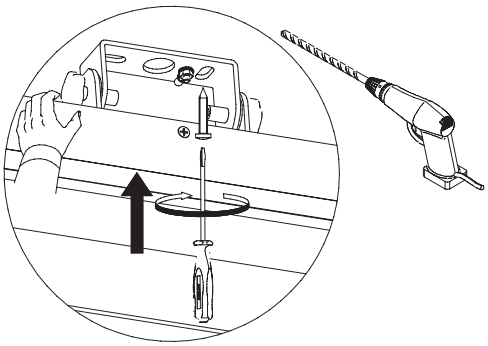

CUMPLIMIENTO (DIRECTIVA EP Y C NO.)

2014/35/EU	LVD recast of 2006/95/EC	**2011/65/EU + 2015/863**	ROHS
2014/30/EU	EMC	**2012/19/EU**	WEEE

CERTIFICACIONES

CE	Si	**CETL**	Pendiente
ETL	Pendiente		