SLS Sound Light Spain

LIGHTING

MANUAL DE USUARIO

SLS-OLM15W-RGB-IP65

CABEZA MÓVIL LÁSER

LEA ATENTAMENTE ESTE MANUAL ANTES DE UTILIZAR EL PRODUCTO

ÍNDICE

	Página
1. Guía de seguridad	3
2. Lista de embalaje	3
3. Notas de instalación	4
4. Parámetros técnicos	4
5. Panel de control de luz	5
6. Configuración de la luz	6
6.1. Menú de funciones del panel de control	6
7. Modo de control de luz	11
8. Control de DMX512	12
8.1 Conexión DMX512	12
8.2. Configuración de canales DMX512	13
8.3 Visualización de canales DMX-512	14
9. Lista de efectos incorporados	16
10. Mantenimiento	17
11. Advertencia y declaración	18

1. GUÍA DE SEGURIDAD

1. Al utilizar el producto, abra la luz y verifíquela cuidadosamente para asegurarse de que no haya daños causados por el transporte.
2. No permita que los niños operen la máquina.
3. Utilice cuerdas de seguridad al fijar el equipo y sostenga la base al mover la luz.
4. El equipo debe instalarse en un lugar bien ventilado.
5. Asegúrese de que los orificios de ventilación estén despejados para evitar el sobrecalentamiento cuando la luz esté funcionando.
6. Antes de la operación, asegúrese de que el voltaje de la fuente de alimentación coincida con el voltaje requerido por el equipo.
7. Por favor, conecte el conductor a tierra para evitar descargas eléctricas.
8. En caso de incendio, no coloque objetos combustibles junto a la luz cuando esté funcionando.
9. Verifique cuidadosamente si el cable de alimentación está dañado antes de encender la luz. Si está dañado, reemplácelo de inmediato.
10. Para evitar descargas eléctricas o incendios, evite que entren en la luz líquidos inflamables, agua, metal u otros conductores eléctricos. Si entra algún cuerpo extraño en la luz, corte la fuente de alimentación de inmediato.
11. Evite operar la luz en un entorno sucio y polvoriento, y limpie y mantenga la luz regularmente.
12. No toque el cable cuando la luz esté funcionando para evitar descargas eléctricas.
13. Evite que el cable de alimentación se enrede con otros cables.
14. No abra la carcasa de la luz sin autorización.
15. Corte la alimentación cuando la luz no se utilice durante mucho tiempo o para realizar mantenimiento.
16. No mire directamente a la luz cuando esté en funcionamiento.

2. LISTA DE EMBALAJE

Esta serie de productos está embalada en cartón estándar; el estuche de transporte (flight case) es opcional. Por favor, lea este manual detenidamente antes de usar el equipo. Siga las reglas de operación para evitar daños a la luz o lesiones corporales. Maneje los productos con cuidado tras recibirlos y verifique si sufrieron daños durante el transporte. Abra la cubierta de la caja, retire los accesorios correspondientes, extraiga la luminaria y colóquela sobre una mesa horizontal para facilitar las operaciones relacionadas. Nota: No presione las partes plásticas para evitar roturas o deformaciones. Verifique las piezas de la siguiente manera:

- Luz de escenario: 1 Unidad
- Cable: 1 unidad
- Manual: 1 unidad
- Piezas/Accesorios: 1 unidad

3. NOTAS DE INSTALACIÓN

1. Al instalar este equipo, asegúrese de que no haya superficies inflamables (objetos decorativos, etc.) a menos de 2.5 metros y mantenga una distancia mínima de 0.5 metros entre el equipo y las paredes.
2. Antes de la instalación, confirme si el voltaje de la fuente de alimentación que está utilizando coincide con el voltaje marcado en la luz.
3. Asegúrese de que el ventilador de ventilación y el conducto de escape no estén bloqueados por otros equipos o materiales decorativos, como periódicos, manteles, cortinas, etc.
4. El equipo debe instalarse de forma fija. Para garantizar la estabilidad de su punto de instalación, la estructura de soporte debe ser capaz de soportar al menos diez veces el peso del producto.
5. Por razones de seguridad, esta máquina debe conectarse a una toma de corriente principal con conexión a tierra.

4. PARÁMETROS TÉCNICOS

- Láser móvil outdoor de 15 W (RGB) (R635 – 4,5 W / G525 – 5 W / B450 – 6,5 W)
- Escáner: 40 KPPS
- Modo de control: music, automático, maestro-esclavo, DMX512, ILDA, Pangolin
- Consumo: 300W
- Potencia: 15W
- Canales: 6, 33 DMX
- Corriente PowerCON True: in
- Señal DMX: 3 pins in/out
- ILDA conector circular in/out
- Dimensiones: 690 x 380 x 290 mm
- Peso: 30 Kg
- Protección: IP65

5. PANEL DE CONTROL DE LUZ

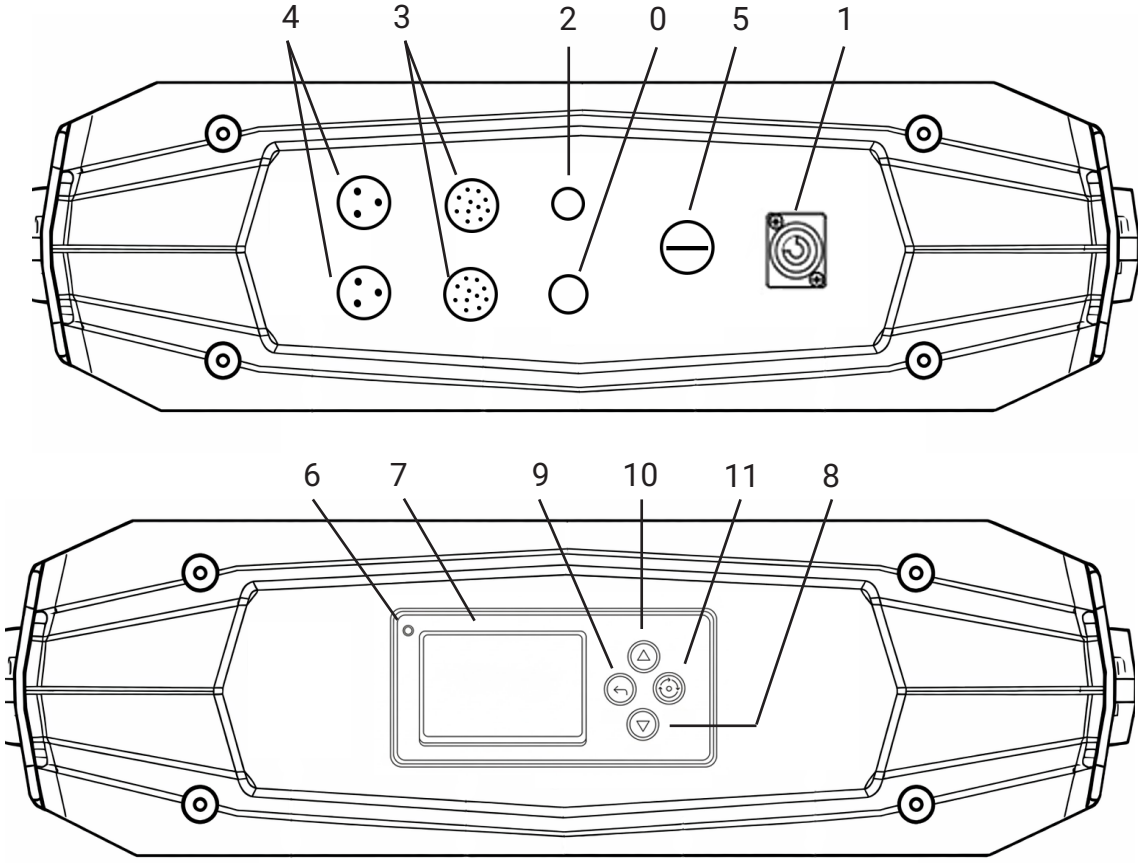

No.	Nombre interfaz	
0	Encendido luz (light power)	
1	Interfaz de entrada de alimentación	
2	Fusible	
3	Interfaz DB25 ILDA (Entrada/Salida)	
4	Interfaz DMX512 (Entrada/Salida)	
5	Llave de seguridad	
6	Luz indicadora roja	Sin luz / Luz fija: El sistema del dispositivo está bloqueado o en estado crítico (dead state).
		Parpadeo: El sistema del equipo está funcionando normalmente.
	Luz indicadora verde	Sin luz o luz fija: El sistema del dispositivo está bloqueado o en estado crítico (dead state).
		Parpadeo: El sistema del equipo está funcionando normalmente.
	Luz indicadora azul	Sin luz: No se detecta señal ILDA externa.
		Luz fija: El interruptor ILDA está encendido o hay una señal externa conectada.
		Parpadeo: Se detecta señal ILDA externa y hay salida de luz.
7	Ventana de visualización del menú	
8	▼ DOWN Toque la pulsación de tecla	
9	• MENU Toque la pulsación de tecla	
10	▲ UP Toque la pulsación de tecla	
11	• ENTER Toque la pulsación de tecla	

6. CONFIGURACIÓN DE LA LUZ

Mediante los botones táctiles y la función de visualización del menú LCD, la operación del menú es sencilla y fácil de usar. El software del sistema se carga automáticamente al encenderlo y se muestra la interfaz del menú principal.

Utilice los botones ▲**UP** (Arriba) y▼**DOWN** (Abajo) para seleccionar el icono del menú de función deseado.

Presione los botones **ENTER** o **MENU** para confirmar la función seleccionada o para regresar al menú anterior. (Si después de encender la pantalla no se realiza ninguna operación durante un tiempo prolongado, esta entrará en modo de espera; para reactivarla y desbloquearla, mantenga presionado el botón ENTER).

6. 1. Menú de funciones del panel de control

Configuración del menú de funciones del panel de control de la pantalla TFT LCD, de la siguiente manera:

Menú	Menú secundario	Tercer menú	
Operation (Operación)	DMX-512	DMX Address (Dirección DMX)	Ajuste de dirección (1-512)
		Channel Mode (Modo de canal)	Modo CH: 6 / 33 CH
		Channel value view (Ver valor de canal)	DMX-512 Vista de valores de canal CH1—CH40 (como la visualización de valores de los canales 1-40 en el modo de 40CH)
	Auto Mode (Modo Auto)	Show	Efecto de haz (beam), efecto de animación
		Master/Slave (Maestro/Esclavo)	Slave/Master (Esclavo/Maestro)
		Sound (Sonido)	Encendido / Apagado
		Dimmer brightness (Brillo del atenuador)	Predeterminado 064
	Test Mode (Modo de prueba)	X axis horizontal motor (Motor horizontal eje X)	0-255
		Y axis horizontal motor (Motor horizontal eje Y)	0-255
		EO Enable Output (Habilitar salida)	Encendido / Apagado
		Test pattern (aAtrón de prueba)	1-4
		Dimmer (Atenuador)	0-255
		Overall size (Tamaño general)	0-255
		LED color (Color del LED)	Negro (apagado), blanco, rojo, verde, azul

Menú	Menú secundario	Tercer menú	
Operation (Operación)	ILDA Mode (Modo ILDA)	ON/OFF (Encendido / Apagado)	Activa ILDA y solo recibe señal ILDA. El dispositivo no emitirá luz cuando se ejecute en otros modos
	User Mode (Modo de Usuario)	Value setting (Configuración de valor) (CH1-CH33 puede personalizar el valor de cada canal del aparato)	El programa tiene una consola integrada; restaure los ajustes de fábrica y guarde los datos. Si los datos se borran, presione la opción de reinicio
Advanced settings (Ajustes avanzados)	Motor setup (Ajuste del motor)	X axis horizontal reverse (Inversión horizontal del eje X)	Encendido / Apagado
		Y axis horizontal reverse (Inversión horizontal del eje Y)	Encendido / Apagado
		X axis running angle (Ángulo de recorrido del eje X)	360 / 540
	Pattern setup (Ajuste de patrones)	Overall size (Tamaño general)	0-255
		X axis Zoom (Zoom del eje X)	0-255
		Y axis Zoom (Zoom del eje Y	0-255
		X axis invert (Inversión del eje X)	0-255
		Y axis invert (Inversión del eje Y)	Encendido / Apagado
		Replace XY (Intercambiar XY)	Encendido / Apagado
	Color setup (Ajuste de color)	Color setup	RGB / Uno
		Red (Rojo) (1-100)	0-255
		Green (Verde) (1-100)	0-255
		Blue (Azul) (1-100)	0-255
		Dimmer (Atenuador) (1-100)	0-255
	Scan setup (Ajuste de escaneo)	15K - 40 K	Se selecciona el número K del escáner. Cuanto menor sea el número K, más parpadeará el patrón, y el efecto de reproducción del dispositivo será diferente.
		Scanner protect ON / OFF (Protección del escaneo Encendida / Apagada)	Encendida: Un solo haz de luz se apaga
	Another setup (Otro ajuste)	Sound sensitivity (Sensibilidad sonido)	Predeterminado 80

Menú	Menú secundario	Tercer menú	
Screen setting (Ajuste de pantalla)	CN/EN (Chino / Inglés)	CN/EN (Chino /Inglés)	Muestra opciones en chino e inglés
	Screen reverse (inversión de pantalla)	ON/OFF (Encendido / Apagado)	Rotación de 180º de la pantalla
Reset settings (Ajustes de reinicio)	Motor reset (Reinicio del motor)	ON/OFF (Encendido / Apagado)	
	Reset factory setting (Restablecer ajustes de fábrica)	ON/OFF (Encendido / Apagado)	
	Factory setting (Ajuste de fábrica)		Uso exclusivo para técnicos de fábrica
Device status (Estado del dispositivo)	X-axis reset error (Error de reinicio del eje X)	ON/OFF (Encendido / Apagado)	El motor del escáner X/Y está atascado en una posición determinada y ocurre un error; el dispositivo no emitirá luz en ningún modo.
	Y-axis reset error (Error de reinicio del eje Y)	ON/OFF (Encendido / Apagado)	
	Communication error (Error de comunicación)	ON/OFF (Encendido / Apagado)	La razón del error es que la placa de control no está encendida, el chip está dañado o hay un problema con la línea de señal.
	CPU version (Versión de CPU)	Display hardware (Hardware de la pantalla)	
		Display software (Software de la pantalla)	
		Hardware control (Control de hardware)	La razón del error es que la placa de control no está encendida, el chip está averiado o existe un problema con la línea de señal.
		Software control (Control de software)	
		Motor hardware (Hardware del motor)	
		Motor software (Software del motor)	
		LED hardware	
		LED software	
Device information (Información del dispositivo)	Running mode	Modo de trabajo actual del dispositivo	
	CH Mode	Valor de canal actual del dispositivo	
	Adress	Dirección actual del dispositivo	
	Effect version	Versión de efectos actual del dispositivo	
	Animation effect	Efecto de animación actual del dispositivo	
	House current device temp	Temperatura actual del dispositivo	

Utilice las teclas para controlar el cursor, seleccione el icono de la función correspondiente y presione el botón "●ENTER" para ingresar al menú de configuración. El menú cuenta con los módulos de modo de funcionamiento, configuración de dirección, configuración de idioma, configuración avanzada, prueba del sistema e información del sistema. Presione "MENU" para volver al menú principal.

Modo de funcionamiento (Operation mode): solo se puede ejecutar un modo a la vez (la señal ILDA tiene la prioridad más alta).

- **Modo consola**: seleccione el modo consola y presione el botón "ENTER" para confirmar; el modo actual se mostrará en la pantalla. Presione el botón "●ENTER" y utilice los botones ▲ARRIBA y ▼ABAJO para seleccionar el número de canales según el efecto deseado del control DMX. Existen dos modos de canales: el canal 6CH es el canal del motor XY, y el canal 40CH (6CH+27CH+7CH) incluye el canal del motor XY y el canal del programa de animación integrado. Después de la configuración, si necesita ver el valor de cada canal, puede presionar los botones ▲ARRIBA y ▼ABAJO para seleccionar y visualizar el valor del canal correspondiente. El modo consola funciona también como modo esclavo. Si está conectado a una señal de consola DMX512, estará en modo consola. Si está conectado a una señal FB4, estará en modo FB4-DMX-512. Presione el botón ENTER para guardar y el botón MENU para volver al menú superior.
- **Modo automático (auto mode)**: Seleccione el modo de reproducción, presione el botón "●ENTER" para confirmar y el modo actual se mostrará en pantalla. Presione nuevamente el botón "●ENTER" y utilice los botones ▲ARRIBA y ▼ABAJO para seleccionar entre tres modos de reproducción de efectos integrados: efecto de escena, efecto de haz de luz y efecto de animación. Si necesita conectar varias unidades en cadena, use los botones ▲ARRIBA y ▼ABAJO para activar o desactivar (ON/OFF) la configuración de Maestro/Esclavo. También puede seleccionar el activador por voz para reproducir los efectos seleccionados. Presione el botón ENTER para guardar y el botón MENU para volver al menú superior Modo automático: Presione el botón "●ENTER" para seleccionar los 3 modos de efectos integrados. El modo automático puede funcionar como Maestro cuando el modo Maestro-Esclavo está activado; en este caso, el equipo esclavo debe configurarse en modo DMX.
- **Modo de prueba**: Seleccione el modo de prueba y presione el botón ●ENTER para confirmar; el modo actual se mostrará en pantalla. El modo de prueba es un modo especial que solo se puede invocar tras ingresar a su interfaz. Utilice los botones ▲ARRIBA y ▼ABAJO para seleccionar el motor XY, inicio de salida, brillo general, carta de prueba del sistema o color del anillo LED. Presione el botón ENTER para confirmar la posición del motor XY, encender la fuente de luz o seleccionar la carta de prueba para verificar si hay problemas en la lámpara. Al salir de esta interfaz, el equipo regresará al modo de operación anterior. Presione MENU para volver al menú superior.
- **Modo ILDA**: Seleccione el modo ILDA y presione el botón●ENTER para confirmar; el modo actual se mostrará en pantalla. Presione nuevamente ●ENTER y use los botones ▲ARRIBA y ▼ABAJO para seleccionar ON/OFF (desactivado por defecto). Al activar ILDA, el equipo solo recibirá señales externas; en otros modos, el dispositivo no emitirá luz. Presione ENTER para guardar y MENU para volver al menú superior.
- **Modo de usuario**: Seleccione el modo de usuario y presione el botón ●ENTER para confirmar; el modo actual se mostrará en pantalla. Para los canales CH1~CH33, use los botones ▲ARRIBA y ▼ABAJO para seleccionar un valor de 0~255; presione ▼ABAJO para pasar a la configuración del siguiente canal. Mediante esta operación, configure la iluminación según el efecto numérico deseado (datos del modo de usuario: si desea borrar los datos, presione la opción de reinicio). Presione ENTER para guardar y MENU para volver al menú superior.

Ajustes avanzados: Seleccione configuración avanzada y presione el botón ●ENTER para confirmar. Use los botones ▲ARRIBA y ▼ABAJO para elegir entre configuración del motor, configuración de proyección, configuración de color, configuración del galvanómetro u otras configuraciones. Presione el botón ●ENTER para guardar la configuración y presione MENU para volver al menú superior.

1. **Ajuste del motor:** seleccione configuración del motor, presione el botón ENTER para confirmar; el modo actual se mostrará en pantalla. Use los botones ▲ARRIBA y ▼ABAJO para seleccionar: Inversión horizontal del motor X, establece la dirección de giro como avance (sentido horario) o inversión (sentido antihorario); Inversión horizontal del motor Y, establece la dirección de giro como avance (sentido horario) o inversión (sentido antihorario); Ángulo de funcionamiento del eje X, establece el ángulo máximo de trabajo del motor X, puede ser 360° o 540°. Presione ENTER para guardar y MENU para volver al menú superior.
2. **Ajuste de patrón**: seleccione configuración de escaneo, presione el botón ●ENTER para confirmar; el modo actual se mostrará en pantalla. Use los botones ▲ARRIBA y ▼ABAJO para seleccionar: Tamaño general, establece el tamaño total del patrón; Tamaño del eje X, establece el tamaño horizontal; Tamaño del eje Y, establece el tamaño vertical; Inversión del eje X, intercambia la dirección horizontal del patrón; Inversión del eje Y, intercambia la dirección vertical del patrón; Desplazamiento del eje XY, intercambia las direcciones horizontal y vertical del patrón. Presione ●ENTER para guardar y MENU para volver al menú superior.
3. **Ajuste de color:** seleccione configuración de color, presione el botón ●ENTER para confirmar; el modo actual se mostrará en pantalla. Use los botones▲ARRIBA y ▼ABAJO para seleccionar: Selección de color, establece el patrón en color total o solo verde; Brillo de luz roja, establece el brillo del rojo; Brillo de verde, establece el brillo del verde; Brillo de luz azul, establece el brillo del azul; Brillo general de la fuente de luz, establece el brillo total de la lámpara. Presione ●ENTER para guardar y MENU para volver al menú superior.
4. **Ajuste de escaneo**: seleccione configuración de escaneo, presione el botón ●ENTER para confirmar; el modo actual se mostrará en pantalla. Use los botones ▲ARRIBA y ▼ABAJO para seleccionar: Número K del galvanómetro (15K-40K); a menor número K, el patrón parpadeará más; si el número K del dispositivo no coincide, no habrá sincronización. Protección del galvanómetro ON/OFF (al activarse, un solo haz de luz cerrará la emisión). Presione ●ENTER para guardar y MENU para volver al menú superior.
5. **Otros ajustes**: seleccione otras configuraciones, presione el botón ●ENTER para confirmar; el modo actual se mostrará en pantalla. Use los botones ▲ARRIBA y ▼ABAJO para seleccionar la sensibilidad de voz de 000 a 100 (80 por defecto). Presione ●ENTER para guardar y MENU para volver al menú superior.
6. **Ajuste de pantalla**: seleccione configuración de pantalla, presione el botón ENTER para confirmar; el modo actual se mostrará en pantalla. Use los botones ▲ARRIBA y ▼ABAJO para seleccionar: Configuración de idioma Chino/Inglés; Inversión de pantalla (rotación de 180°). Presione ●ENTER para guardar y MENU para volver al menú superior.
7. **Ajuste de reinicio**: seleccione configuración de reinicio, presione el botón ●ENTER para confirmar; el modo actual se mostrará en pantalla. Use los botones▲ARRIBA y ▼ABAJO para seleccionar: Reinicio del motor (si el motor pierde pasos o se desvía, se ajusta su posición); Restaurar ajustes de fábrica (los parámetros vuelven al estado inicial, excepto los valores de modo de canal, modo de usuario y dirección DMX512). Presione ●ENTER para guardar y MENU para volver al menú superior.

8. Estado del dispositivo: seleccione configuración de reinicio, presione el botón ●ENTER para confirmar; el modo actual se mostrará en pantalla. Use los botones ▲ARRIBA y ▼ABAJO para ver: Error de reinicio del eje XY del galvanómetro (motor atascado, el dispositivo no emitirá luz); Reporte de error de comunicación (ON es error / OFF es normal; las causas pueden ser placa sin energía, chip dañado o línea de señal incorrecta); Visualización de versión de CPU para leer versión de hardware, motor y LED (si no lee, la placa no tiene energía, el chip está roto o la señal falla). Tras revisar, presione MENU para volver al menú superior.

Información del dispositivo: seleccione información del dispositivo, presione ENTER para confirmar; el modo actual se mostrará en pantalla. Use ▲ARRIBA y ▼ABAJO para ver:

- Modo de operación: modo de trabajo actual.
- Modo de canal: modo de canal actual.
- Dirección: dirección de trabajo actual.
- Versión de efectos: versión de efectos en reproducción.
- Versión de animación: versión de animación integrada.
- Temperatura del equipo: temperatura interna. Presione MENU para volver al menú superior.

⚠¡Función de reporte de error de detección del escáner! Al encender la máquina, se inicia el autochequeo del escáner. Si cualquiera de los dos ejes muestra ON, indica un problema en el escáner y ningún modo de funcionamiento se activará.

7. MODO DE CONTROL DE LUZ

Modo de control ILDA Utilice el cable de señal DB25 ILDA para conectar el dispositivo. El equipo recibirá primero la señal ILDA, ya que esta tiene la prioridad más alta: ILDA > DMX512.

Modo de control DMX512 Establezca el código de dirección DMX512; la lámpara recibirá la señal estándar DMX512.

- **Maestro:** En el menú principal, presione los botones ▲ARRIBA y ▼ABAJO para ingresar y seleccionar el menú “Configuración del sistema”. Establezca el host en ON (por defecto está en OFF); la lámpara actuará como maestra en este momento.
- **Esclavo:** En el menú principal, presione los botones ▲ARRIBA y ▼ABAJO para ingresar y seleccionar el menú “Configuración del sistema”. Establezca el esclavo en OFF (por defecto está en OFF), presione el botón BACK para regresar y seleccionar el menú “Dirección DMX”. Establezca la dirección DMX en 001; la lámpara actuará como esclava.

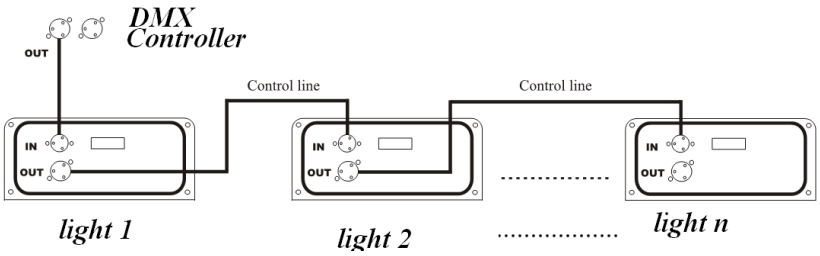

Modo de usuario: Los valores numéricos de cada canal de las lámparas se pueden controlar a través de la interfaz de operación.

8. CONTROL DE DMX512

8.1. Conexión de DMX512

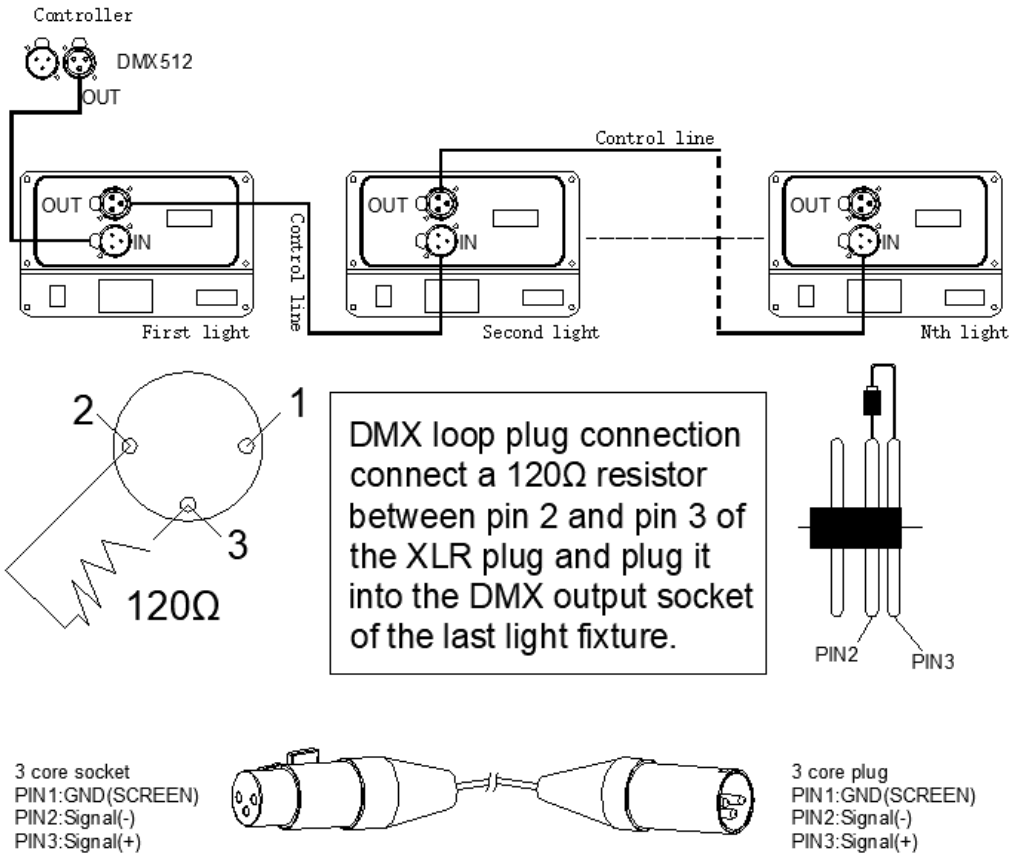

1. Para reducir los errores de señal y evitar el debilitamiento o la interferencia de la señal durante la transmisión, se puede insertar un bucle de resistencia de 120Ω entre los 2 núcleos y los 3 núcleos del terminal de salida DMX de la última máquina.

2. Conecte la luminaria con señal XLR, un extremo se conecta al puerto de salida de la luminaria y el otro extremo se conecta al puerto de entrada de la siguiente luminaria. Las líneas de señal XLR solo se pueden usar en serie, no en paralelo. La velocidad de transmisión de la señal DMX512 es muy rápida. Los daños en la línea de señal, la soldadura débil, el contacto deficiente, etc., afectarán la transmisión de la señal y harán que el sistema se apague.

3. Cuando una unidad de máquina pierde la alimentación, la conexión de salida o entrada DMX se omite (bypass), para mantener la línea y la conectividad DMX.

4. Cada luminaria debe tener un código de dirección, que puede recibir la información enviada por la consola, con un rango de 1 a 512.

5. El terminal del sistema DMX512 debe estar equipado con un terminador para reducir los errores de transmisión de señal.

6. El conector XLR de 3 pines es más común que el XLR de 5 pines:

XLR de 3 pines: PIN1: Tierra (GND), PIN2: - Señal, PIN3: + Señal

XLR de 5 pines: PIN1: Tierra (GND), PIN2: - Señal, PIN3: + Señal, PIN4/PIN5: Sin uso

8.2 Configuración de canales DMX512:

Presione el botón MENÚ para ingresar al modo de menú, seleccione la configuración del sistema/ modo de canal (5CH/17CH/18CH/27CH/28CH/53CH), seleccione el modo de canal que necesite y presione la tecla ENTER para confirmar. Conecte la línea de control XLR desde la salida DMX del controlador a la entrada DMX de cada luminaria, y así sucesivamente hasta que todas las luminarias estén conectadas, y luego conecte el tapón de bucle a la salida de señal de la última luminaria para completar la conexión, como se muestra a continuación:

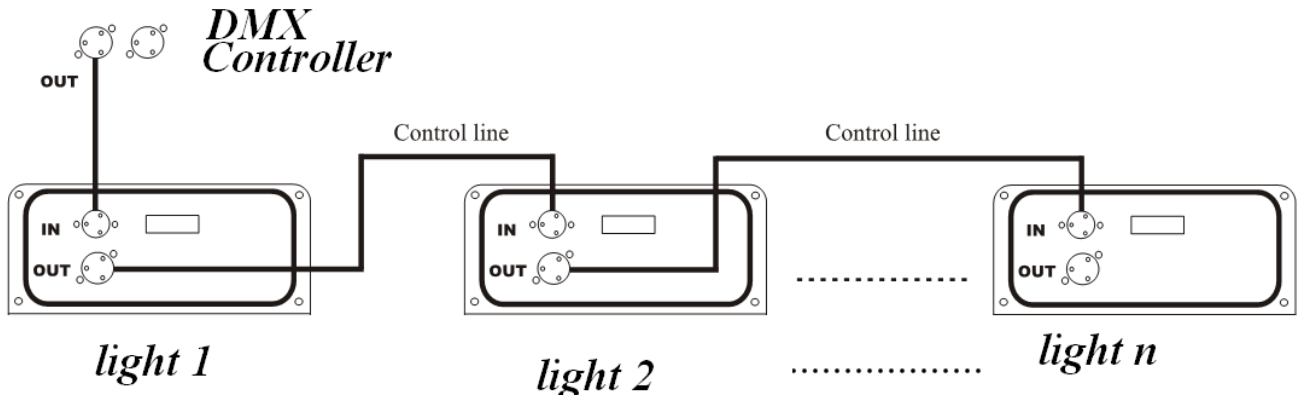

Cuando se utiliza cualquier controlador, cada controlador debe tener su propia dirección.

Por lo tanto, la dirección de la primera luminaria se establece en 1, el código de dirección de la segunda luminaria se establece en 7 o 41 (el código de dirección 1 de la primera luminaria más 6 o 33 canales), y la tercera luminaria se establece en 13 o 81. Y así sucesivamente (esta configuración dependerá de la consola utilizada; esto es solo una regla general).
Los ajustes específicos del interruptor del código de dirección del modo de control de señal DMX-512 son los siguientes:

Número de luz	Dirección de inicio	Mostrar (Encendido)
1	1	1
2	7 o 41	007o 041
3	13 o 81	013 o 081
...	...	...

8.3 Visualización de Canales DMX-512:

El modo IPLAY de esta luminaria tiene 6 modos de canal: 5CH/17CH/18CH/27CH/28CH/53CH (el modo de canal se puede ver en el modo dmx), las instrucciones son las siguientes:

6 CH

Cuando utiliza 6 canales (6 CH), solo son válidos los canales del motor del CH1 al CH6.

33 CH

Canal	Valor	Contenido		
CH1	0-255	Motor del eje X (Posición del motor X)		
CH2	0-255	Ajuste fino del motor X		
CH3	0-255	Motor del eje Y (Posición del motor Y)		
CH4	0-255	Ajuste fino del motor Y		
CH5	0-255	Selección de velocidad del motor XY		
CH6	0-255	Reinicio del motor XY (Valor 255: reinicia tras 20s)		
CH7	0-31	Oscurecimiento (Apagado)		
	32-52	Reproducción manual		
	64-127	Función de macro de reproducción automática		
	128-255	Sin función		
CH8	0-255	Brillo del atenuador (Dimmer) (0-100%)		
CH9	0-255	Brillo del Rojo (0-100%)		
CH10	0-255	Brillo del Verde (0-100%)		
CH11	0-255	Brillo del Azul (0-100%)		
CH12	0-255	Cada valor de 32 es una página, total 8 páginas (válido si CH1 = 32-61)		
		Cada valor de 10 es una función macro, total 25 cues (válido si CH1 = 62-128)		
CH13	0-15	Oscurecimiento (Apagado)		
	16-255	Cada 12 valores es un "cue", total 20 cues (Selección de cues)		
CH14	0-255	De izquierda a derecha (128 es el centro)		
CH15	0-255	Posición fina del eje X		
CH16	0-255	De abajo hacia arriba (128 es el centro)		
CH17	0-255	Posición fina del eje Y		
CH18	0-255	Rotación en sentido horario (0° - 360°)		
CH19	0-255	Rotación fina		
CH20	0-255	Zoom (De 100% a 0%)		
CH21	0-255	De izquierda a derecha (Rotación X)		
CH22	0-255	De abajo hacia arriba (Rotación Y)		
CH23	**Elegir color**			
	0-7	Color predetermin.	8-63	7 ud. distinto color
	64-127	Cada 8 valores son un efecto, total 8 efectos		
	128-143	Función macro 1	144-159	Función macro 2
	160-175	Función macro 3	176-191	Función macro 4
	192-207	Función macro 5	208-223	Función macro 6
	224-239	Función macro 7	240-255	Función macro 8
CH24	0-255	Punto visible 100% - 0%		

Canal	Valor / Contenido					
CH25	**Deformación de patrón (con canal de zoom (14) (25))**					
	0-15	Inválido	16-31	Macro función 1	32-47	Macro función 2
	48-63	Macro función 3	64-79	Macro función 4	80-95	Macro función 5
	96-111	Macro función 6	112-127	Macro función 7	128-143	Macro función 8
	144-159	Macro función 9	160-175	Macro función 10	176-191	Macro función 11
	192-207	Macro función 12	208-223	Macro función 13	224-255	Predeterminado
CH26	**Modo onda** (cuando valor = 0, Inválido)					
	1-39	Macro función 1	40-79	Macro función 2	80-119	Macro función 3
	120-159	Macro función 4	160-199	Macro función 5	200-255	Macro función 6
CH27	**Escribir** (cuando valor = 0, Inválido)					
	1-42	Macro función 1	43-84	Macro función 2	85-126	Macro función 3
	127-255	Modo estrobo (de lento a rápido)				
CH28	**Posición horizontal X** (cuando valor = 0, Inválido)					
	0	Inválido	1-32	Macro función 1	33-64	Macro función 2
	65-96	Macro función 3	97-128	Macro función 4	129-160	Macro función 5
	161-192	Macro función 6	193-224	Macro función 7	225-255	Macro función 8
CH29	**Posición vertical Y** (cuando valor = 0, Inválido)					
	0	Inválido	1-32	Macro función 1	33-64	Macro función 2
	65-96	Macro función 3	97-128	Macro función 4	129-160	Macro función 5
	161-192	Macro función 6	193-224	Macro función 7	225-255	Macro función 8
CH30	**Rotación** (cuando valor = 0, Inválido)					
	0	Inválido	1-32	Macro función 1	33-64	Macro función 2
	65-96	Macro función 3	97-128	Macro función 4	129-160	Macro función 5
	161-192	Macro función 6	193-224	Macro función 7	225-255	Macro función 8
CH31	**Zoom** (cuando valor = 0, Inválido)					
	0	Inválido	1-32	Macro función 1	33-64	Macro función 2
	65-96	Macro función 3	97-128	Macro función 4	129-160	Macro función 5
	161-192	Macro función 6	193-224	Macro función 7	225-255	Macro función 3
CH32	**Rotación X** (cuando valor = 0, Inválido)					
	0	Inválido	1-32	Macro función 1	33-64	Macro función 2
	65-96	Macro función 3	97-128	Macro función 4	129-160	Macro función 5
	161-192	Macro función 6	193-224	Macro función 7	225-255	Macro función 8
CH33	**Rotación Y** (cuando valor = 0, Inválido)					
	0	Inválido	1-32	Macro función 1	33-64	Macro función 2
	65-96	Macro función 3	97-128	Macro función 4	129-160	Macro función 5
	161-192	Macro función 6	193-224	Macro función 7	225-255	Macro función 8

9. LISTA DE EFECTOS INCORPORADOS

	DMX value	Page 1	Page 2	Page 3	Page 4	Page 5	Page 6	Page 7
Cue	0-15	invalid(black)						
Cue 1	16-27							
Cue 2	28-39							
Cue 3	40-51							
Cue 4	52-63							thank you
Cue 6	64-75							
Cue 6	76-87							
Cue 7	88-99							
Cue 8	100-111							
Cue 9	112-123							
Cue 10	124-135							
Cue 11	136-147							

Cue 12	148-159							
Cue 13	160-171							
Cue 14	172-183							
Cue 15	184-195							
Cue 16	196-207							
Cue 17	208-219							
Cue 18	220-231							
Cue 19	232-243							
Cue 10	244-255							

10. MANTENIMIENTO

1. El mantenimiento debe realizarse cada periodo de 15 días, utilizando una esponja humedecida con alcohol, en lugar de un paño húmedo u otro líquido químico, para limpiar el espejo. Desconecte siempre de la corriente cuando el dispositivo no esté en uso o antes de limpiarlo.
2. Limpieza del ventilador de refrigeración: Utilice aire comprimido para limpiar el ventilador del dispositivo. La posición del ventilador juega un papel vital en el funcionamiento normal del equipo. Por favor, asegúrese del funcionamiento normal del ventilador.
3. Cuando el equipo se utilice con frecuencia, el ventilador debe limpiarse cada 1 mes; en entornos polvorientos y aceitosos, el número de limpiezas debe aumentarse. La operación real debe implementarse de acuerdo con el entorno de aplicación del equipo para garantizar el funcionamiento normal del ventilador.
4. Limpieza óptica interna: la limpieza de los componentes ópticos internos requiere que operen técnicos profesionales autorizados. Las técnicas de limpieza incorrectas o las elecciones de limpieza inadecuadas pueden causar daños graves al equipo. Dado que la parte óptica y el resto del sistema de fuente de luz están separados y sellados, esta operación no debe realizarse más de una vez al año.

11. ADVERTENCIA Y DECLARACIÓN

No mire directamente a la fuente de luz con los ojos al encender la lámpara. Antes de cualquier trabajo de instalación y mantenimiento, por favor asegúrese de que la alimentación eléctrica haya sido cortada.

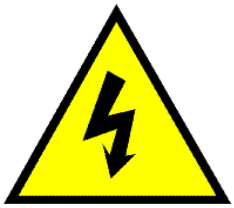

Seguridad eléctrica

Seguridad óptica

Tabla Comparativa de averías comunes	
Causa de la avería	**Análisis y solución de averías principales**
La luz no emite o no funciona	1. Compruebe si el cable de alimentación está conectado a la luz y si el fusible se ha fundido. 2. Compruebe si el voltaje de entrada coincide con el voltaje de la luz. Compruebe si el orden de trabajo es un reinicio normal o no.
Sin control de sonido	1. Compruebe si las teclas de la pantalla de visualización están configuradas en el modo de control por voz según las instrucciones. 2. Si el valor de sensibilidad del sonido es bajo, seleccione un valor más alto.
La luz emite normalmente pero no es controlada por el controlador	1. Compruebe si el código de dirección de inicio en la pantalla de la luz está configurado correctamente. 2. Compruebe si la señal XLR está dañada.
Modo de sincronización Maestro-esclavo, el maestro es normal, y el esclavo es anormal	1. Confirme que solo haya un equipo maestro, que el maestro no esté conectado a la consola DMX y que esté configurado en modo de control por voz o modo automático. 2. Si persiste el problema con la configuración correcta de maestro y esclavo, verifique la línea de conexión.
Fallo de teclas, no funciona	1. Compruebe si alguna de las teclas no se ha restablecido normalmente.
La luz es tenue y el brillo se ha reducido de forma obvia	1. Compruebe si la fuente de luz ha llegado a su fecha de caducidad. 2. Compruebe si el sistema óptico interno y externo está limpio.
Si el fallo no puede eliminarse de acuerdo con el método anterior, por favor póngase en contacto con el distribuidor.	

SLS Sound Light Spain

LIGHTING

Avda. Arraona, 85 - Nave 2
08210 Barberà del Vallès (Barcelona)
Móvil: +34 638 626 631
www.soundlightspain.com