SLS Sound Light Spain

LIGHTING

MANUAL DE USUARIO

SLS-OL5W-RGB-IP65

LUZ DE ESCENARIO RGB A PRUEBA DE AGUA PARA EXTERIORES

LEA ATENTAMENTE ESTE MANUAL ANTES DE UTILIZAR EL PRODUCTO

ÍNDICE

	Página
1. Guía de seguridad	3
2. Lista de embalaje	4
3. Notas de instalación	4
4. Especificaciones técnicas	4
5. Panel de control	5
6. Configuración de la luz	6
6.1. Panel de visualización OLED	8
7. Modo de control	9
8. Control DMX512	10
8.1 Conexión DMX512	10
8.2. Ajuste de canales DMX512	11
8.3. Canales DMX-512	12
9. Efectos incorporados	18
10. Mantenimiento	20
11. Advertencia y declaración	20

1. GUÍA DE SEGURIDAD

Gracias por elegir nuestros productos. Por su seguridad, lea atentamente este manual antes de poner el equipo en funcionamiento. Este manual incluye información sobre la instalación y el uso.

El equipo se entrega embalado en buenas condiciones de fábrica. Por favor, utilícelo siguiendo el manual de usuario. Las averías de la máquina causadas por motivos humanos no están cubiertas por la garantía.

1. Al utilizar el producto, desembale la lámpara y revísela cuidadosamente para asegurarse de que no haya sufrido daños durante el transporte.
2. No permita que los niños operen esta máquina.
3. Utilice cables de seguridad al fijar el equipo y sujete la parte inferior al mover la lámpara.
4. El equipo debe instalarse en un lugar bien ventilado.
5. Asegúrese de que los orificios de ventilación estén despejados para evitar el sobrecalentamiento cuando la lámpara esté encendida.
6. Antes de la operación, asegúrese de que el voltaje de la fuente de alimentación coincida con el voltaje requerido por el equipo.
7. Conecte el conductor a tierra para evitar descargas eléctricas.
8. En caso de incendio, no coloque objetos combustibles junto a la lámpara cuando esté funcionando.
9. Compruebe cuidadosamente si el cable de alimentación está dañado antes de encender la luz. Si está dañado, reemplácelo de inmediato. Para evitar descargas eléctricas o incendios, evite que entren en la lámpara líquidos inflamables, agua, metales u otros conductores eléctricos. Si algún objeto o cuerpo entra en la lámpara, desconecte la fuente de alimentación inmediatamente.
10. Evite operar la lámpara en un ambiente sucio y polvoriento, y realice limpiezas y mantenimientos periódicos.
11. No toque el cable cuando la lámpara esté funcionando para evitar descargas eléctricas.
12. Evite que el cable de alimentación se enrede con otros cables.
13. No abra la carcasa de la lámpara sin autorización.
14. Desconecte la alimentación cuando la lámpara no se utilice durante un tiempo prolongado o para realizar tareas de mantenimiento.
15. No mire directamente a la luz cuando esté funcionando.

2. LISTA DE EMBALAJE

Esta serie de productos se encuentra embalada en cajas de cartón estándar (el estuche de transporte o “air carton” es opcional). Por favor, lea atentamente este manual antes de su uso. Siga las normas de funcionamiento para evitar daños a la luminaria o lesiones personales. Maneje los productos con cuidado tras recibirlos y compruebe si han sufrido daños durante el transporte. Abra la cubierta de la caja, retire los accesorios correspondientes, extraiga la luminaria y colóquela sobre una mesa horizontal para facilitar las operaciones relacionadas. Nota: No presione las piezas de plástico para evitar roturas o deformaciones. Verifique los componentes de la siguiente manera:

- Luz de escenario: 1 pieza
- Cable: 1 pieza
- Manual: 1 pieza

3. NOTAS DE INSTALACIÓN

1. Al instalar este equipo, asegúrese de que no haya superficies inflamables (objetos decorativos, etc.) a menos de 2,5 m y mantenga una distancia mínima de 0,5 m entre el equipo y las paredes.
2. Antes de la instalación, confirme si el voltaje de la fuente de alimentación que está utilizando coincide con el voltaje marcado en la lámpara.
3. Asegúrese de que el ventilador de ventilación y el conducto de escape no estén bloqueados por otros equipos o materiales decorativos, como periódicos, manteles, cortinas, etc.
4. El equipo debe instalarse de forma fija. Para garantizar la estabilidad de su punto de instalación, se requiere al menos una estructura de soporte que pueda soportar más de diez veces el peso del producto.
5. Por razones de seguridad, esta máquina debe conectarse a una toma de corriente principal con toma de tierra.

4. ESPECIFICACIONES TÉCNICAS

- Laser outdoor de 5 W (RGB) (R635 – 1,2 W/G525 – 1,4 W / B450 – 3 W)
- Escáner: 30 KPPS
- Modo de control: Música, automático, maestro-esclavo
- Consumo: 150W
- Potencia: 5W
- Canales: 5, 17, 18, 27, 28, 53
- Corriente PowerCON: in
- Señal DMX 3 pins: in/out
- ILDA RJ45: in
- Dimensiones: 290 x 200 x 130 mm
- Peso: 5,6 Kg
- Protección: IP65

5. PANEL DE CONTROL

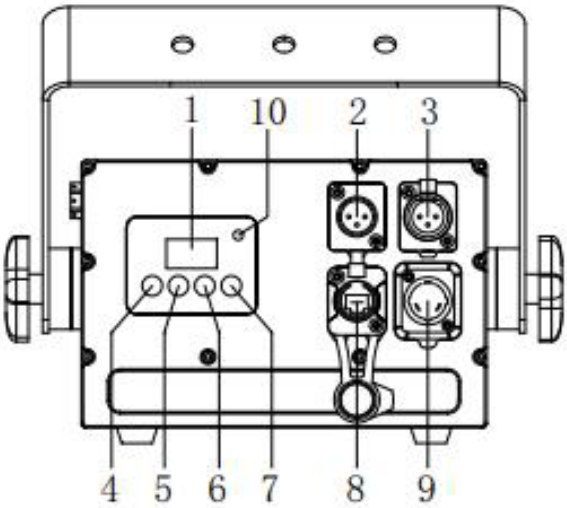

No.	Nombre interfaz	
1	Ventana de visualización del menú	
2	Interfaz de entrada DMX-512 XLR de 3 pines	
3	Interfaz de salida DMX-512 XLR de 3 pines	
4	MENU	
5	ARRIBA	
6	ABAJO	
7	ENTER	
8	RJ45-ILDA	
9	POWER AC100~240V (Entrada / Salida)	
10	Luz indicadora roja	Sin luz /luz normal: El sistema del dispositivo no funciona.
		Parpadeo: El sistema del equipo está funcionando normal-mente.
	Luz indicador verde	Apagada: Sin señal DMX512.
		Parpadeo: Señal DMX512 recibida.
	Luz indicador azul	Apagada: No se detecta señal ILDA externa.
		Fija: El interruptor ILDA está encendido o hay una señal externa conectada.
		Parpadeo: Se detecta señal ILDA externa y hay salida de luz.

6. CONFIGURACIÓN DE LA LUZ

Mediante el botón táctil y la función de visualización del menú LCD, el manejo del menú es sencillo y fácil de usar; el software del sistema se carga automáticamente al encender el equipo y se muestra la interfaz del menú principal.
Utilice los botones ▲UP (Arriba) y ▼DOWN (Abajo) para seleccionar el icono del menú de función deseado.
Presione los botones ●ENTER (Aceptar) y MENU para confirmar la función seleccionada o volver al menú anterior. (Después de que la pantalla se enciende, si no hay operación de teclas durante mucho tiempo, la pantalla entra en estado de espera y solo se puede despertar y desbloquear manteniendo presionado el botón ENTER).
Presione el botón Menu. Las funciones principales son las siguientes:

Menú		Función
Modo de operación	DMX-512	
	Disparo automático	
	Modo de prueba	
	Entrada ILDA	
	Modo de usuario	
Ajustes de DMX	DMX-512	1-512
	Modo CH	5CH/17CH/18CH/27CH/28/53CH (Predeterminado: 27CH)
	RDM	RDM (Encendido / apagado)
Ver valor de DMX	CH1-CH53	Modo de visualización del canal El valor correspondiente al modo de canal seleccionado
Auto disparo	0-85	0 bucle total 1 bucle de escena 2 bucle de animación 3-85 reproducción de cue (escena)
	Maestro / esclavo	Maestro, esclavo
Modo test	Activar láser	No/Sí
	Patrón de prueba	1~6
	Tamaño maestro	000-255
	Color de luz	RGB/R/G/B
	Invertir X	No/Sí
	Invertir Y	No/Sí
Entrada ILDA	Seleccione este modo para recibir únicamente la señal ILDA externa (la luz indicadora ILDA estará fija en azul); en otros modos de funcionamiento, los dispositivos no emitirán luz.	
Modo usuario	Ajuste de valores (CH1-CH28 puede personalizar el valor de canal de la luminaria)	Consola de programas integrados, restablecer la configuración de fábrica para guardar datos; para borrar los datos, presione la opción de reinicio “Clear”.

Menú		Función
Ajustes avanzados	Tamaño maestro	000-255
	Escala X	000-255
	Escala Y	000-255
	Invertir X	No/Sí
	Invertir Y	No/Sí
Ajustes de color	Color	RGB / Solo
	Rojo	000-255
	Verde	000-255
	Azul	000-255
	Brillo	000-255
Ajustes de pantalla	Idioma	Inglés / chino
	Salvapantallas	30-120 s.
Ajustes de escaneo	Escaneo KPPS	15-40k
	Seguridad de escaneo	Apagado / Encendido
Predetermin.	Reinicio de sistema	No / Sí
	Fábrica	Utilizado por el técnico de fábrica
Estado del dispositivo	Error escaneo X	Reportará un error y el dispositivo no emitirá luz en ningún modo
	Error escaneo Y	
	Error RS485	La razón del error es que la placa de control no está encendida, el chip está dañado o la línea de señal presenta fallos.
	Hardware	La razón por la que la placa de control no puede realizar la lectura es que la placa no tiene alimentación, el chip está dañado o el cable de señal presenta fallos.
	Software	
Información de dispositivo	Modo	
	Canal	
	Dirección DMX	
	SWFlash	
	Efecto	
	Temperatura	

6. 1. Panel de visualización OLED

Menú de configuración del panel de control de la pantalla OLED, como se indica a continuación:

Modo DMX-512:
Seleccione el modo de consola para visualizar el estado actual. Una vez seleccionado el modo DMX-512, presione el botón MENU para volver al menú anterior. Seleccione “DMX Config” (Configuración DMX) para ingresar a la selección del código de dirección DMX-512; presione la tecla ENTER para confirmar y use los botones UP/DOWN para elegir un código de dirección del 1 al 512. Utilice el número de canales para realizar el control DMX según el efecto deseado; existen seis modos de canales: 5CH/17CH/18CH/27CH/28/53CH. También puede seleccionar RDM (marcar para activar, cruz para cerrar); el RDM está habilitado por defecto. Después de la configuración, si necesita ver el valor de cada canal, puede ir a “View Channel” (Ver canal) en el menú. El modo de consola actúa como modo esclavo simultáneamente; si la señal de la consola DMX512 está conectada, se establecerá el modo de consola.
Modo Automático (Auto Mode):
Al seleccionar el modo automático, se mostrará el modo de autogiro actual en el menú. Tras seleccionarlo, presione MENU para volver al menú anterior y elija “Auto Trigger” (Disparo automático); use los botones UP/DOWN para seleccionar los modos de efectos integrados del 000 al 085. Si necesita usar máquinas en serie, seleccione el modo maestro-esclavo (on/off). El modo automático puede funcionar como maestro cuando el modo maestro-esclavo está activado, y el esclavo debe configurarse en modo DMX-512.

Modo ILDA:
Seleccione el modo ILDA para que el dispositivo cambie a este modo; la lámpara solo recibirá la señal del controlador externo y la luz indicadora azul parpadeará.

Modo de Prueba (Test Mode):
Seleccione el modo de prueba de la lámpara. Una vez seleccionado, presione MENU para volver al menú anterior y seleccione “Test Mode”. Esta es una función especial que solo se puede activar tras ingresar a su interfaz; presione ENTER para seleccionar el patrón de prueba mediante los botones UP/DOWN y verificar si hay algún problema con la lámpara.

Modo de Usuario (User Mode):
Seleccione el modo de usuario y presione ENTER para confirmar. Presione MENU para volver al menú anterior, seleccione nuevamente “User Mode” y presione ENTER. Use UP/DOWN para elegir la función correspondiente y presione ENTER. Use UP/DOWN para seleccionar un valor de 0 a 255. Tras el ajuste, presione ENTER para confirmar y luego MENU para configurar la siguiente función. Configure la lámpara operando el efecto numérico requerido, presione ENTER para guardar y MENU para volver al menú anterior.

Configuraciones Avanzadas (Advanced Settings):
Seleccione configuraciones avanzadas y presione ENTER. Use los botones UP/DOWN para seleccionar el ajuste de tamaño general, ajuste de tamaño de ejes XY, ajuste de avance/retroceso del eje X, ajuste de avance/retroceso del eje Y y configuración de intercambio XY.

Configuraciones de Color (Color Settings):
Seleccione configuraciones avanzadas y presione ENTER. Use los botones UP/DOWN para seleccionar monocromo o color total, brillo general, brillo rojo, brillo verde y brillo azul.

Configuración del Sistema (System Config):
Seleccione la configuración del sistema. Use los botones UP/DOWN para seleccionar la función: número K del galvanómetro; tras activar la protección del galvanómetro, la luz se apagará cuando el ángulo de trabajo del mismo alcance cierto punto para evitar que el patrón de salida sea un solo punto. Se utiliza para depuración interna de fábrica; permite restaurar los ajustes de fábrica e inicializar los parámetros (el valor del modo de canal y la dirección DMX512 permanecerán sin cambios).

Estado del Dispositivo (Device Status):
Seleccione el menú de estado del dispositivo y presione ENTER. Use UP/DOWN para verificar: error de reinicio de los ejes XY del galvanómetro (si el motor del galvanómetro X/Y se bloquea en una posición y ocurre un error, el dispositivo no emitirá luz en ningún modo); la información de la versión de la CPU muestra si se lee la versión de control del hardware. Tras la revisión, presione MENU para volver al menú anterior.

Información del Dispositivo (Device Info):
Seleccione información del dispositivo para mostrar datos relacionados con el sistema: modo de operación actual, modo de canales actual, dirección DMX512 actual, versión de efectos (versión de efectos integrados), temperatura del chasis (temperatura interna), información de hardware (lote de la placa de programa) e información de software (versión del programa), y detección de reinicio del galvanómetro.

7. MODO DE CONTROL

Modo de control DMX512

① Modo de control DMX512:
Configure el código de dirección DMX512 para que la lámpara reciba la señal estándar DMX512. La pantalla se activará cuando la señal DMX512 esté conectada y parpadeará diez veces seguidas cuando la señal se desconecte.

② Modo Maestro-Esclavo:

- Maestro (Host): Ingrese al modo “Operation Mode” (Modo de operación) mediante los botones UP/DOWN en el menú principal, seleccione el menú “Auto Mode” (Modo automático) y marque la opción del maestro (por defecto aparece con una cruz). En este momento, la lámpara actuará como maestro. Presione ENTER para confirmar y guardar.

- Esclavo (Slave): En el menú principal, presione los botones UP/DOWN para ingresar al modo “Operation Mode”, seleccione el menú “Auto Mode”, asegúrese de que la opción esté marcada con una cruz (opción por defecto). En este momento, la lámpara actuará como esclavo. Presione ENTER para confirmar y guardar.

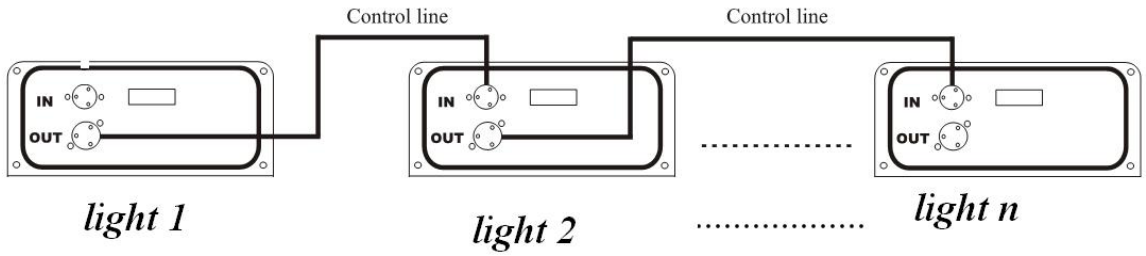

Modo automático

Cuando la lámpara no está conectada a una señal externa, el dispositivo puede configurarse para funcionar de forma automática.

8. CONTROL DE DMX512

8.1. Conexión de DMX512

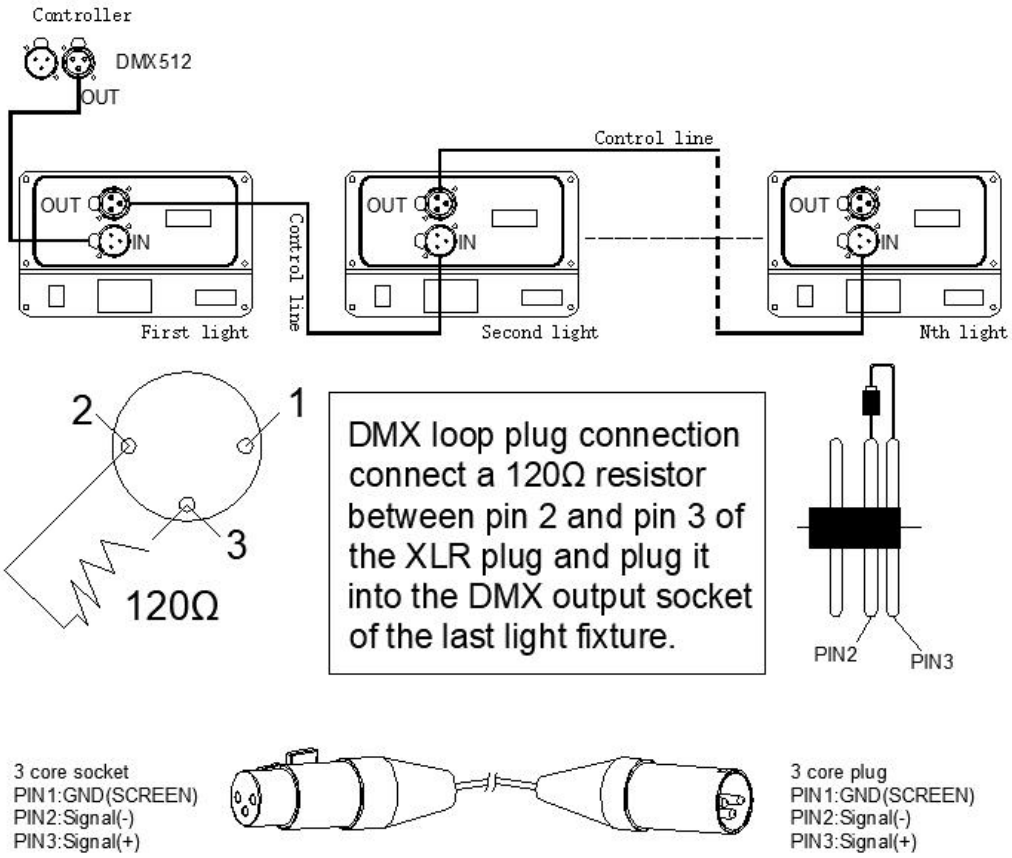

1. Para reducir los errores de señal y evitar el debilitamiento o la interferencia de la señal durante la transmisión, se puede insertar un bucle de resistencia de 120Ω entre los 2 núcleos y los 3 núcleos del terminal de salida DMX de la última máquina.

2. Conecte la luminaria con señal XLR, un extremo se conecta al puerto de salida de la luminaria y el otro extremo se conecta al puerto de entrada de la siguiente luminaria. Las líneas de señal XLR solo se pueden usar en serie, no en paralelo. La velocidad de transmisión de la señal DMX512 es muy rápida. Los daños en la línea de señal, la soldadura débil, el contacto deficiente, etc., afectarán la transmisión de la señal y harán que el sistema se apague.

3. Cuando una unidad de máquina pierde la alimentación, la conexión de salida o entrada DMX se omite (bypass), para mantener la línea y la conectividad DMX.

4. Cada luminaria debe tener un código de dirección, que puede recibir la información enviada por la consola, con un rango de 1 a 512.

5. El terminal del sistema DMX512 debe estar equipado con un terminador para reducir los errores de transmisión de señal.

6. El conector XLR de 3 pines es más común que el XLR de 5 pines:

XLR de 3 pines: PIN1: Tierra (GND), PIN2: - Señal, PIN3: + Señal

XLR de 5 pines: PIN1: Tierra (GND), PIN2: - Señal, PIN3: + Señal, PIN4/PIN5: Sin uso

8.2 Configuración de canales DMX512:

Presione el botón MENÚ para ingresar al modo de menú, seleccione la configuración del sistema/ modo de canal (5CH/17CH/18CH/27CH/28CH/53CH), seleccione el modo de canal que necesite y presione la tecla ENTER para confirmar. Conecte la línea de control XLR desde la salida DMX del controlador a la entrada DMX de cada luminaria, y así sucesivamente hasta que todas las luminarias estén conectadas, y luego conecte el tapón de bucle a la salida de señal de la última luminaria para completar la conexión, como se muestra a continuación:

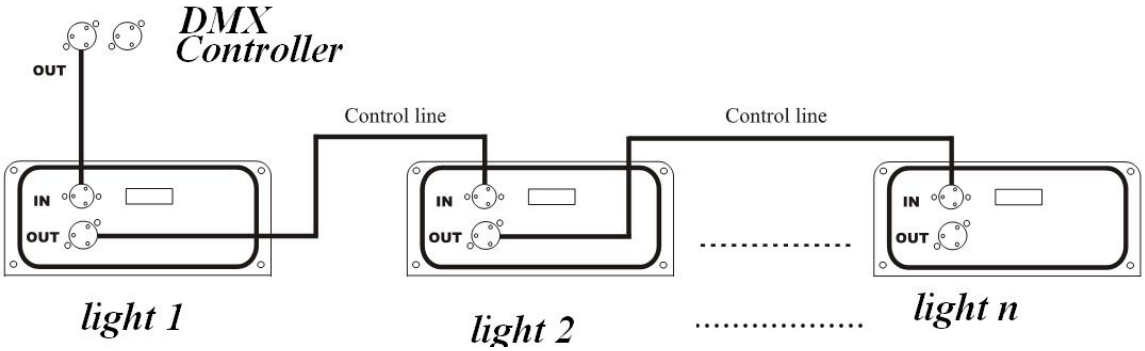

Cuando se utiliza cualquier controlador, cada controlador debe tener su propia dirección.

Por lo tanto, la dirección de la primera luminaria se establece en 1, el código de dirección de la segunda luminaria se establece en 6/18/19/28/29/54 (código de dirección 1 de la primera luminaria más 5/17/18/27/28/53 canales), y la tercera luminaria se establece en 11/35/37/55/57/107CH. Y así sucesivamente (esta configuración dependerá de la consola diferente, ahora solo como regla general).

Los ajustes específicos del interruptor del código de dirección del modo de control de señal DMX-512 son los siguientes:

Número de luz	Dirección de inicio	Mostrar (Encendido)
1	1	1
2	6/18/19/28/29/54	6/18/19/28/29/54
3	11/35/37/55/57/107	11/35/37/55/57/107
...	...	...

8.3 Canales DMX-512:

El modo IPLAY de esta luminaria tiene 6 modos de canal: 5CH/17CH/18CH/27CH/28CH/53CH (el modo de canal se puede ver en el modo dmx), las instrucciones son las siguientes:

5 CH

Canal		Valor	Contenido
CH1	Modo secuencia (cue)	0-31	OFF (Oscuro total)
		32-63	Selección manual de secuencia
		64-95	Función de macro de activación automática
		96-255	Reservado
CH2	Dimmer	0-255	Brillo 0% - 100%
CH3	Lista (CH1: 32-63)	0-255	Lista: cada 32 valores es 1 lista, 8 listas en total
	Efecto Macro (CH1: 64 -95)		Lista: cuando el valor es 0, bucle completo, 1-255, cada 3 valores es 1 función macro, 85 funciones macro en total.
CH4	Modo secuencia (cue)	0-15	OFF (Oscuro total)
		16-255	Cada 12 valores es 1 secuencia (o cue), 20 secuencias en total.
CH5	Zoom	0-255	100% - 0%

17 CH

Canal	Contenido		
CH1	Modo secuencia (cue)	0-31	OFF (Oscuro total)
		32-63	Selección manual de secuencia
		64-95	Función de macro de activación automática
		96-255	Reservado
CH2	Dimmer	0-255	0% - 100%
CH3	Rojo	0-255	0% - 100%
CH4	Verde	0-255	0% - 100%
CH5	Azul	0-255	0% - 100%
CH6	List (CH1: 32-63)	0-255	Lista: cada 32 valores es 1 lista, 8 listas en total.
	Macro effect (CH1: 64-95)		Lista: cuando el valor es 0, bucle completo, 1-255, cada 3 valores es 1 función macro, 85 funciones macro en total.

Canal	Contenido				
CH7	Cue	0-15	OFF (Oscuro total)		
		16-255	Cada 12 valores es 1 secuencia (cue), 20 secuencias en total.		
CH8	Posición X	0-255	Izquierda-derecha (centro 128)		
CH9	Posición Y	0-255	Arriba - abajo		
CH10	Rotación	0-255	Clockwise rotation (0°-360°)		
CH11	Zoom	0-255	100% - 0%		
CH12	Giro X	0-255	Izquierda - derecha		
CH13	Giro Y	0-255	Arriba - abajo		
CH14	Color	0-7	Por defecto	8-15	blanco
		16-23	rojo	24-31	amarillo
		32-39	verde	40-47	cian
		48-55	azul	56-63	púrpura
		64-127	Cada 8 valores es 1 efecto de color, 8 efectos en total.		
		128-143	Macro 1	144-159	Macro 2
		160-175	Macro 3	176-191	Macro 4
		192-207	Macro 5	208-223	Macro 6
		224-239	Macro 7	240-255	Macro 8
CH15	Escritura	0-255	100% - 0		
CH16	Deformación	0-15	Inválido		
		16-223	Cada 15 valores es 1 efecto macro, 13 efectos en total, (coincide con CH11 zoom)		
		224-225	Por defecto		
CH17	Onda	0	Inválido	1-39	Macro 1
		40-79	Macro 2	80-119	Macro 2
		120-159	Macro 4	160-199	Macro 5
		200-255	Macro 6		

18 CH

Canal	Contenido				
CH1	Modo secuencia (cue)	0-31	Apagado (Oscuridad total)		
		32-63	Selección manual de cue (escena)		
		64-95	Función de macro de activación automática		
		96-255	Reservado		
CH2	Dimmer (atenuador)	0-255	0% -100%		
CH3	Lista (CH1: 32-63)	0-255	Lista: cada 32 valores es 1 lista, 8 listas en total.		
	Macro effect (Efecto Macro) (CH1:64-95)		Lista: cuando el valor es 0, bucle (loop) completo; de 1 a 255, cada 3 valores son 1 función macro, 85 funciones macro en total.		
CH4	Secuencia (Cue)	0-15	Apagado (Oscuridad total)		
		16-25	Cada 12 valores es 1 cue, 20 cues en total		
CH5	Posición X	0-255	Izquierda - Derecha (128 centro)		
CH6	Posición Y	0-255	Arriba - Abajo (128 centro)		
CH7	Zoom	0-255	100% - 0%		
CH8	Giro X	0-255	Izquierda - Derecha		
CH9	Giro Y	0-255	Arriba - Abajo		
CH10	Color	0-7	Predeterminado	8-15	Blanco
		16-23	Rojo	24-31	Amarillo
		32-39	Verde	40-47	Cian
		48-55	Azul	56-63	Púrpura
		64-127	Cada 8 valores es 1 efecto, 8 efectos en total.		
		128-143	Macro 1	144-159	Macro 2
		160-175	Macro 3	176-191	Macro 4
		192-207	Macro 5	208-223	Macro 6
		224-239	Macro 7	240-255	Macro 8

Canal	Contenido				
CH11	Deformación	0-15	Inválido		
		16-31	Cada 15 unidades de valor equivalen a un efecto macro. Hay un total de 13 efectos disponibles (que se corresponden con el ajuste de CH7 y CH16 zoom)		
		224-255	Predeterminado		
CH12	Onda	0	Inválido	1-39	Macro 1
		40-79	Macro 2	80-119	Macro 3
		120-159	Macro 4	160-199	Macro 5
		200-255	Macro 6		
CH13	Posición X	0	Inválido	1-32	Macro 1
		33-64	Macro 2	65-96	Macro 3
		97-128	Macro 4	129-160	Macro 5
		161-192	Macro 6	193-224	Macro 7
		225-255	Macro 8		
CH14	Posición Y	0	Inválido	1-32	Macro 1
		33-64	Macro 2	65-96	Macro 3
		97-192	Macro 4	129-160	Macro 5
		161-192	Macro 6	193-224	Macro 7
		225-255	Macro 8		
CH15	Rotación Z	0	Inválido	1-32	Macro 1
		33-64	Macro 2	65-96	Macro 3
		97-128	Macro 4	129-160	Macro 5
		161-192	Macro 6	193-224	Macro 7
		225-255	Macro 8		
CH16	Zoom	0	Inválido		Macro 1
		33-64	Macro 2		Macro 3
		97-128	Macro 4		Macro 5
		161-192	Macro 6		Macro 7
		225-255	Macro 8		
CH17	Giro X	0	Inválido		Macro 1
		33-64	Macro 2		Macro 3
		97-128	Macro 4		Macro 5
		161-192	Macro 6		Macro 7
		225-255	Macro 8		
CH18	Giro Y	0	Inválido		Macro 1
		33-64	Macro 2		Macro 3
		97-128	Macro 4		Macro 5
		161-192	Macro 6		Macro 7
		225-255	Macro 8		

27 CH/28 CH y 53 CH

(1) 27CH no puede ajustar la velocidad Kpps del escáner.

(2) 28CH y 53CH se basan en 27CH, pero añaden la función extra de ajustar la velocidad Kpps del escáner, lo cual es mejor para grabar video con cámara.

Canal 52 CH	Canal 27 CH / 28 CH	Valor de contenido	Contenido 27CH: patrón único 52CH: patrón doble		
	CH1	0-31	Apagado		
		32-63	Reproducción manual		
		64-95	Función de reproducción automática de macro		
		96-255	Inválido		
	CH2	0-255	Brillo del atenuador (Dimmer)		
CH28	CH3	0-255	Brillo rojo 0%-100%		
CH29	CH4	0-255	Brillo verde 0%-100%		
CH30	CH5	0-255	Brillo azul 0%-100%		
CH31	CH6	0-255	Elegir página de patrones: Cada 32 valores es una página, 8 páginas en total (CH1 = 32-61 es válido)		
			Cada 10 valores es una función macro, 25 cues en total (CH1 = 62-128 es válido)		
CH32	CH7	0-15	Apagado		
		16-255	Elegir cue de patrón Cada 12 valores es un cue, 20 cues en total		
CH33	CH8	0-255	Posición X		
CH34	CH9	0-255	Posición fina del eje X		
CH35	CH10	0-255	Posición Y		
CH36	CH11	0-255	Posición fina del eje Y		
CH37	CH12	0-255	Rotación en sentido horario (0°-360°)		
CH38	CH13	0-255	Rotación fina		
CH39	CH14	0-255	Zoom, de 100% a 0%		
CH40	CH15	0-255	De izquierda a derecha (rotación X)		
CH41	CH16	0-255	De abajo hacia arriba (rotación Y)		
CH42	CH17	Elegir color			
		0-7	Color pre-derminado	8-63	7 piezas diferente color
		64-127	Cada 8 valores es un efecto, 8 efectos en total		
		128-143	Macro 1	144-159	Macro 2
		160-175	Macro 3	176-191	Macro 4
		192-207	Macro 5	208-223	Macro 6
		224-239	Macro 7	240-255	Macro 8
CH43	CH18	0-255	Punto visible 100%-0%-0		

Canal 52 CH	Canal 27 CH / 28 CH	Valor de Conten.	Contenido 27CH: patrón único 52CH: patrón doble				
CH44	CH19	Deformación de patrón (con canal de zoom (14) (25))					
		0-15	Inválido	16-31	Macro 1	32-47	Macro 2
		48-63	Macro 3	64-79	Macro 4	80-95	Macro 5
		96-111	Macro 6	112-127	Macro 7	128-143	Macro 8
		144-159	Macro 9	160-175	Macro 10	176-191	Macro 11
		192-207	Macro 12	208-223	Macro 13	224-255	Predet.
CH45	CH20	Modo de onda (cuando el valor = 0 Inválido)					
		1-39	Macro 1	40-79	Macro 2	80-119	Macro 3
		120-159	Macro 4	160-199	Macro 5	200-255	Macro 6
CH46	CH21	Escribir en (cuando el valor = 9 Inválido)					
		1-42	Macro 1	43-84	Macro 2	85-126	Macro 3
		127-255	Modo strobe (de lento a rápido)				
CH47	CH22	Posición horizontal X (cuando el valor = 0 Inválido)					
		0	Inválido	1-32	Macro 1	33-64	Macro 2
		65-96	Macro 3	97-128	Macro 4	129-160	Macro 5
		161-192	Macro 6	193-224	Macro 7	225-255	Macro 8
CH48	CH23	Posición horizontal Y (cuando el valor = 0 Inválido)					
		0	Inválido	1-32	Macro 1	33-64	Macro 2
		65-96	Macro 3	97-128	Macro 4	129-160	Macro 5
		161-192	Macro 6	193-224	Macro 7	225-255	Macro 8
CH49	CH24	Rotación (cuando el valor = 0 Inválido)					
		0	Inválido	1-32	Macro 1	33-64	Macro 2
		65-96	Macro 3	97-128	Macro 4	129-160	Macro 5
		161-192	Macro 6	193-224	Macro 7	225-255	Macro 8
CH50	CH25	Zoom (cuando el valor = 0 Inválido)					
		0	Inválido	1-32	Macro 1	33-64	Macro 2
		65-96	Macro 3	97-128	Macro 4	129-160	Macro 5
		161-192	Macro 6	193-224	Macro 7	225-255	Macro 8
CH51	CH26	Rotación X (cuando el valor = 0 Inválido)					
		0	Inválido	1-32	Macro 1	33-64	Macro 2
		65-96	Macro 3	97-128	Macro 4	129-160	Macro 5
		161-192	Macro 6	193-224	Macro 7	225-255	Macro 8
CH52	CH27	Rotación Y (cuando el valor = 0 Inválido)					
		0	Inválido	1-32	Macro 1	33-64	Macro 2
		65-96	Macro 3	97-128	Macro 4	129-160	Macro 5
		161-192	Macro 6	193-224	Macro 7	225-255	Macro 8
CH53	CH28	0-255		Velocidad de escáner KPPS			

9. EFECTOS INTEGRADOS

	Valor DMX	Grupo patrones 1	Grupo patrones 2	Grupo patrones 3	Grupo patrones 4	Grupo patrones 5	Grupo patrones 6	Grupo patrones 7
	↓ →	0–31	32–63	64–95	96–127	128–159	160–191	192–223
Patrón	0–15	Inválido (cerrado)						
Patrón 1	16–27							
Patrón 2	28–39							
Patrón 3	40–51							
Patrón 4	52–63							
Patrón 5	64–75							
Patrón 6	76–87							
Patrón 7	88–99							
Patrón 8	100–111							
Patrón 9	112–123							
Patrón 10	124–135							
Patrón 11	136–147							

Patrón 12	148-159							
Patrón 13	160-171							
Patrón 14	172-183							
Patrón 15	184-195							
Patrón 16	196-207							
Patrón 17	208-219							
Patrón 18	220-231							
Patrón 19	232-243							
Patrón 20	244-255							

10. MANTENIMIENTO

1. El mantenimiento debe realizarse cada 15 días, utilizando una esponja humedecida con alcohol, en lugar de un paño húmedo u otro líquido químico, para limpiar el espejo. Desconecte siempre la alimentación cuando el dispositivo no esté en uso o antes de limpiarlo.

2. Limpieza del ventilador de refrigeración: Utilice aire comprimido para limpiar el ventilador del dispositivo. La posición del ventilador desempeña un papel vital en el funcionamiento normal del dispositivo. Asegúrese del funcionamiento normal del ventilador.

3. Cuando el equipo se utilice con frecuencia, el ventilador debe limpiarse cada 1 mes, o en un ambiente polvoriento y aceitoso, la frecuencia de las limpiezas debe aumentarse. La operación real debe implementarse de acuerdo con el entorno de aplicación del equipo para garantizar el funcionamiento normal del ventilador.

4. Limpieza óptica interna: la limpieza de los componentes ópticos internos requiere que sea realizada por técnicos autorizados profesionales. Técnicas de limpieza incorrectas o elecciones de limpieza inapropiadas pueden causar daños graves al equipo. Dado que la parte óptica y el resto del sistema de fuente de luz están separados y sellados, esta operación no debe realizarse más de una vez al año.

11. ADVERTENCIA Y DECLARACIÓN

No mire directamente a la fuente de luz con los ojos cuando encienda la luz. Antes de realizar cualquier trabajo de instalación y mantenimiento, asegúrese de que la energía haya sido cortada.

Seguridad eléctrica

Seguridad óptica

Tabla Comparativa de Averías Comunes del Producto	
Avería (síntoma)	**Análisis de avería y solución propuesta**
La luz no emite o no funciona.	1. Compruebe si el cable de alimentación está conectado a la luz y si el fusible está quemado (fundido). 2. Compruebe si el voltaje de entrada asignado coincide con el de la luz (la luminaria). Compruebe si la orden de trabajo requiere un reinicio normal o no.
No hay control de sonido	1. Compruebe si las teclas de la pantalla están configuradas en el modo de control por voz según las instrucciones. 2. Si el valor de sensibilidad al sonido es pequeño, seleccione un valor mayor
La luz emite luz normalmente, pero no es controlada por el controlador (DMX).	1. Compruebe si el código de dirección de inicio de la pantalla de la luz (la luminaria) está configurado correctamente. 2. Compruebe si el cable/señal XLR está dañado.
Modo de sincronización Maestro-Esclavo: el maestro es normal y el esclavo es anormal.	1. Confirme que solo hay un host (unidad principal), que este no está conectado a la consola DMX, y que está configurado en modo de control por voz o modo automático (autopropulsado). 2. Si persiste un problema con la configuración correcta de maestro y esclavo, por favor, compruebe la línea de conexión (o cable de señal).
Fallo de las teclas, no funcionan.	1. Compruebe si alguna de las teclas no se ha reiniciado (vuelto a su posición) normalmente.
La luz es tenue y el brillo se reduce visiblemente.	1. Compruebe si la fuente de luz ha alcanzado su fecha de caducidad (o fin de vida útil). 2. Compruebe si el sistema óptico interno y externo está limpio.
Si el fallo no se puede eliminar siguiendo los métodos anteriores, póngase en contacto con su distribuidor.	

SLS Sound Light Spain

LIGHTING

Avda. Arraona, 85 - Nave 2
08210 Barberà del Vallès (Barcelona)
Móvil: +34 638 626 631
www.soundlightspain.com