SLS Sound Light Spain

LIGHTING

# MANUAL DE USUARIO

## SLS-OL10W-RGB-IP65

### LUZ DE ESCENARIO RGB A PRUEBA DE AGUA PARA EXTERIORES

LEA ATENTAMENTE ESTE MANUAL ANTES DE UTILIZAR EL PRODUCTO

# ÍNDICE


| | Página |
|---|---|
| 1. Guía de seguridad | 3 |
| 2. Lista de embalaje | 3 |
| 3. Instalación | 3 |
| 4. Especificaciones | 4 |
| 5. Panel de control | 4 |
| 6. Configuración de la luz | 5 |
| 6.1. Panel de visualización LCD | 5 |
| 7. Modo de control | 9 |
| 8. DMX512 | 11 |
| 8.1 DMX512 Configuración de canales | 11 |
| 8.2. DMX512 Lista de canales | 12 |
| 8.3 Introducción de canales DMX-512 | 13 |
| 9. Efectos incorporados | 19 |
| 10. Mantenimiento | 21 |
| 11. Advertencia y declaración | 21 |

# 1. GUÍA DE SEGURIDAD

Gracias por adquirir este producto LIGHTFUL. Siempre intentamos desarrollar nuestros productos con alta tecnología y alto rendimiento para satisfacer sus requisitos y expectativas.

La unidad está diseñada siguiendo estrictamente las normas internacionales. El modo de control es simple (individual) o maestro-esclavo opcional. El manual incluye el parámetro técnico y las instrucciones detalladas. Por favor, lea este manual atentamente antes de usar el producto.

Después de leerlo, guárdelo en un lugar seguro para futuras consultas.

Esta unidad ha sido probada en nuestra fábrica antes de ser enviada, por lo que no requiere montaje.

Una vez que reciba este producto, manéjelo y colóquelo con cuidado. Y compruebe con cautela si el producto sufrió daños o no durante el transporte.

**¡Peligro de radiación de la lámpara! ¡Evite la exposición directa de los ojos!**

**La radiación de la lámpara puede causar daños oculares o daños en la piel.**

**Se deben aplicar todas las medidas de protección para un funcionamiento seguro de esta lámpara.**

# 2. LISTA DE EMBALAJE

Este producto está empacado con cartón estándar, y usted puede elegir una caja de vuelo (flight case) como paquete. Por favor, lea este manual detenidamente antes de usarlo. De acuerdo con las reglas de operación, para evitar daños a la lámpara o lesiones físicas, le pedimos que maneje el producto con cuidado después de recibirlo y que verifique si el producto está dañado durante el transporte. Abra la cubierta de la caja, saque los accesorios relevantes en la caja, retire la luminaria y colóquela en una mesa horizontal para facilitar las operaciones relacionadas.

Nota: No apriete las piezas de plástico para evitar grietas o deformaciones.

Verifique los accesorios de la siguiente manera:

1 x Manual de usuario
1 x Cable de alimentación
1 x Colgador (Hanger)
1 x Lámpara

# 3. INSTALACIÓN

1. Por favor, compruebe si el voltaje es el mismo que el mostrado en el equipo o no
2. Debe ser instalado por personal técnico y establecer la seguridad de la luz durante la instalación. Y dirija el haz de luz en el ángulo adecuado.
3. Cuando instale este equipo, asegúrese de que no haya superficies inflamables (objetos decorados, etc.) dentro de un rango de al menos 2.5M y mantenga una distancia mínima de 0.5M desde el equipo a las paredes.
4. Por favor, asegúrese de que no haya otros equipos o materiales decorativos que obstruyan el ventilador de escape y la tubería de ventilación.
5. Los productos deben instalarse fijos (sin movilidad).
6. En caso de seguridad, es muy importante conectarlo a tierra con el cable de línea.

# 4. ESPECIFICACIONES

Laser outdoor de 10 W (RGB) (R635 – 3 W / G525 – 3 W / B450 – 4 W)
Scanner: 40 KPPS
Modo de control: automático, maestro-esclavo, DMX512, ILDA
Consumo: 360W
Potencia: 10W
Canales: 5, 17, 18, 27, 28, 53 DMX
Corriente PowerCON: in
Señal DMX 3 pins: in/out
Conector ILDA circular 12 pins: in/out
Dimensiones: 460 x 260 x 180 mm
Peso: 14 Kg
Protección: IP65

# 5. PANEL DE CONTROL

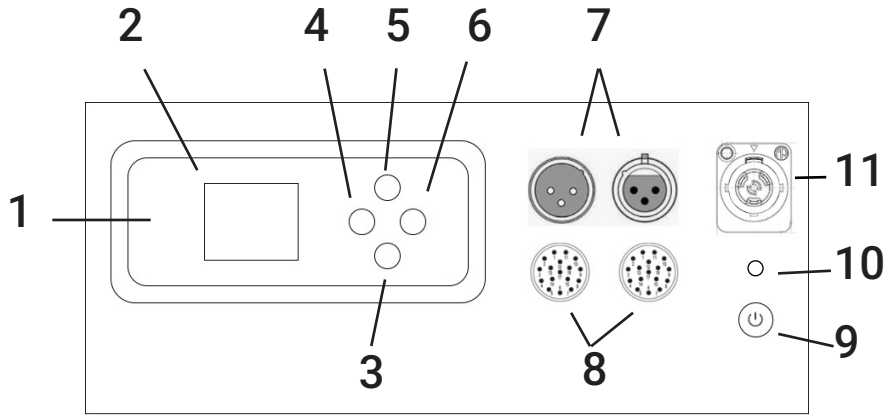


| No. | Nombre interfaz | Función |
|---|---|---|
| 1 | Luz indicadora roja | Sin luz / todas las luces encendidas: El sistema del dispositivo está en estado de fallo (bloqueado). |
| | | Parpadeo: El sistema del dispositivo está en estado de funcionamiento. |
| | Luz indicadora verde | Sin luz: Señal DMX512 no detectada |
| | | Parpadeo: Señal DMX512 detectada |
| | Luz indicadora azul | Sin luz: Señal ILDA no detectada |
| | | Todas las luces encendidas: Señal ILDA abierta o señal ILDA detectada |
| | | Parpadeo: Señal ILDA detectada y emitiendo luz |
| 2 | Ventana de visualización del menú | |
| 3 | ▼ DOWN Toque la pulsación de tecla | |
| 4 | • MENU Toque la pulsación de tecla | |
| 5 | ▲ UP Toque la pulsación de tecla | |
| 6 | • ENTER Toque la pulsación de tecla | |
| 7 | XLR DMX-512 (IN / OUT) | |
| 8 | SP21-ILDA | |
| 9 | Indicador de alimentación de entrada de 220V | |
| 10 | Fusible | |
| 11 | Entrada de alimentación AC220V | |
| 12 | Válvula de ventilación | |

# 6. CONFIGURACIÓN DE LA LUZ

Encienda el aparato, pulse el botón MENU para entrar en el menú, pulse el botón ENTER para seleccionar la función deseada, y luego use el botón UP/DOWN para confirmar. Vuelva al menú principal pulsando el botón MENU. Las funciones principales son las siguientes:

## 6. 1. Configuración de las funciones del menú del panel

Configuración de las funciones del menú del panel de control de la pantalla LCD TFT, como sigue:

| Menú | Menú secundario | Tercer menú | |
|---|---|---|---|
| Operation Mode (Modo de operación) | DMX-512 | DMX Address (Dirección DMX) | (1-512) |
| | | Channel Mode (Modo de canal) | 5/17/18/27/28/53CH (Predeterminado: 27CH) |
| | | View DMX Value (Ver valor DMX) | Cambia según el modo de canal seleccionado (como el valor del canal de la pantalla 1-28 para 28CH) |
| | Play Mode (Modo de reproducción) | Show (Mostrar) | Show 1 - Efectos de escena,<br>Show 2 - Efectos de haz,<br>Show 3 - Efectos especiales,<br>Show 4 - Bucles de animación.<br>Animación 1 - Animación 20. Se pueden reproducir animaciones. |
| | | Master/Slave (Maestro/Esclavo) | Slave/Master (Esclavo/Maestro) |
| | Test Mode (Modo de prueba) | Enable output (Habilitar salida) | No/Sí |
| | | Test pattern (Patrón de prueba) | Mapa 1 - Mapa 6 |
| | | Brightness (Brillo) | 0-255 |
| | | Light color (Color de luz) | RGB/R/G/B |
| | | Master size (Tamaño del master) | 0-255 |
| | | Invert X (Invertir X) | No/Sí |
| | | Invert Y (Invertir Y) | No/Sí |
| | ILDA Mode (Modo ILDA) | OFF/ON | Activa ILDA y solo recibe señal ILDA. El dispositivo no emitirá luz cuando se ejecute en otros espectáculos |
| | User Mode (Modo de Usuario) | Value setting (Configuración de valor) (CH1-CH28 puede personalizar el valor de cada canal del aparato) | El programa tiene una consola incorporada, restaura la configuración de fábrica y guarda los datos, como borrar los datos, presiona la opción de reinicio |

| Menú | Menú secundario | Tercer menú | |
|---|---|---|---|
| Master Set (Configuración de maestro) | Projector (Proyector) | Master size (Tamaño Maestro) | 0-255 |
| | | X Scale (Escala X) | 0-255 |
| | | Y Scale (Escala Y) | 0-255 |
| | | Invert X (Invertir X) | No/Sí |
| | | Invert Y (Invertir Y) | No/Sí |
| | | Swap XY (Intercambiar XY) | No/Sí |
| | Color | Lamp house (Casa de lámpara) | RGB/Single (RGB/Único) |
| | | Red (Rojo) | 0-255 |
| | | Green (Verde) | 0-255 |
| | | Blue (Azul) | 0-255 |
| | | Brightness (Brillo) | 0-255 |
| | Scan (Escaneo) | Scan kpps 15K-40K (Escaneo kpps 15K-40K) | Selección del número K del escáner, cuanto menor sea el número K, más aparecerá el patrón parpadeante, y la reproducción |
| | | | El efecto estará fuera de sincronía si el número K del dispositivo es diferente. |
| | | Scan-safety (Seguridad de Escaneo) ON/OFF | Encendido, en una salida de haz |
| Display (Pantalla) | Language (Idioma) | English/Chinese (Inglés/Chino | muestra opciones en chino e inglés |
| | LCD Invert (Invertir LCD) | No/Yes (No/Sí) | rotación de 180ºC de la pantalla |
| | Screensaver (Salvapantallas) | 30-120s | |
| Defaults (Predeterminados) | Defaults Reset (Restablecer Valores Predeterminados) | No/Yes (No/Sí) | |
| | Factory Init (Inicialización de Fábrica) | | Para depuración interna de fábrica |

| Menú | Menú secundario | Tercer menú | |
|---|---|---|---|
| Survey (Inspección) | Error Information (Información de Error) | X Scan Error (Error de Escaneo X) | El motor del escáner X/Y está atascado en una determinada posición y ocurre un error, y el dispositivo no emitirá luz en ningún modo |
| | | Y Scan Error (Error de Escaneo Y) | |
| | | RS485 Error (Error RS485) | La razón del error es que la placa de control no está encendida o el chip está roto o hay un problema con la línea de señal |
| | Version (Versión) | GUI Hdw Ver | |
| | | GUI Sfw Ver | |
| | | MVC Hdw Ver | |
| | | MVC Sfw Ver | |
| SysInfo (Información de sistema) | Operational (Operacional) | Modo actual del dispositivo | |
| | Channel Mode (Modo de canal) | Canal actual del dispositivo | |
| | DMX Address (Dirección DMX) | Dirección DMX actual del dispositivo | |
| | Scene version (Versión de escena) | Versión de efecto de escena actual del dispositivo | |
| | Animate Ver (Versión de animación) | Efecto de Animación actual del dispositivo | |
| | Temperature (Temperatura) | Temperatura actual de la carcasa del dispositivo | |

**DMX-512:** Seleccione el modo de consola y presione ENTER para confirmar. El modo actual se mostrará en la pantalla. Presione el botón ENTER y use los botones UP y DOWN para seleccionar el número de canales para el control DMX de acuerdo con el efecto requerido, 5 CH / 17 CH / 18 CH / 27 CH / 28 CH / 53 CH. Una vez completada la configuración, como la necesidad de observar la lectura numérica de cada canal, puede presionar los botones UP DOWN para seleccionar la vista de valor del canal dentro de la vista de canal. El modo de consola es también modo esclavo si la señal de la consola DMX512 está conectada. Presione ENTER para guardar y presione MENU para volver al menú de nivel superior.

**Play mode (Modo de Reproducción):** Seleccione el modo de reproducción, presione ENTER para confirmar. El modo actual se mostrará en la pantalla, presione el botón “ENTER”, use los botones UP y DOWN para seleccionar 25 tipos de efectos incorporados en el modo de reproducción: efecto de escena, efecto de haz, efecto especial, efecto de animación, animación 1-animación 20. Si se requiere el “string machine” (máquina de secuencia/cadena), use el botón UP DOWN para seleccionar los ajustes de encendido/apagado primarios y secundarios de la máquina. También puede elegir un activador activado por voz para reproducir el efecto seleccionado. Presione el botón ENTER para guardar, presione el botón MENU para volver al menú anterior.

**Modo de prueba:** Seleccione Prueba de Test y presione ENTER para confirmar. El modo actual se mostrará en la pantalla. La prueba de Test es un modo especial que solo se puede invocar después de ingresar a la interfaz del modo de prueba. Presione los botones UP y DOWN para seleccionar la salida de inicio de la fuente de luz/diagrama de prueba/brillo total de la fuente de luz/salida de color de la fuente de luz/tamaño general del patrón/inversión del eje X del patrón/ inversión del eje Y del patrón, presione ENTER para encender la fuente de luz, seleccione el diagrama de prueba para verificar si hay algún problema con la lámpara y reanude el modo de operación anterior después de salir de la interfaz. Presione el botón MENU para volver al menú anterior.

**Modo ILDA:** Seleccione el modo ILDA, presione ENTER para confirmar, el modo actual se mostrará en la pantalla, presione el botón ENTER, use el botón UP, el botón DOWN para seleccionar apagado/encendido. El valor predeterminado es apagado, habilitar ILDA solo recibe señales externas, si está ejecutándose otro modo el dispositivo no se enciende. Presione el botón ENTER para guardar, presione el botón MENU para volver al menú anterior.

**Modo de usuario:** Seleccione el Modo de Usuario y presione ENTER para confirmar. El modo actual se mostrará en la pantalla. Para los canales 1 a 28, presione ENTER. Seleccione valores de 0 a 255 con los botones UP y DOWN, y presione el botón DOWN para configurar el siguiente canal y configure la luminaria mediante una operación que requiera un efecto numérico. Establecer datos en modo de usuario: Restaurar los datos de configuración de fábrica sin cambios, como borrar datos (presione la opción de reinicio), presione el botón ENTER para guardar, presione el botón MENU para volver al nivel anterior del menú.

**MasterSet:** Seleccione Ajustes avanzados, presione ENTER para confirmar, use las teclas UP y DOWN para seleccionar Ajustes de proyección/Ajustes de color/Ajustes del galvanómetro, y presione ENTER para guardar los Ajustes. Presione MENU para volver al menú anterior.

**1. Proyección:** Seleccione el ajuste de proyección, presione ENTER para confirmar, el modo actual se mostrará en la pantalla, use los botones UP y DOWN para seleccionar, establezca el tamaño general del patrón, establezca el tamaño general del patrón; ajuste de tamaño del eje X del patrón, establezca el tamaño horizontal del patrón; Establezca el tamaño del eje Y del patrón, establezca el tamaño vertical del patrón; Inversión del eje X del patrón, establezca el intercambio de la dirección horizontal del patrón; Inversión del eje Y del patrón, establezca el intercambio de la dirección vertical del patrón; Intercambio de la dirección horizontal y vertical del patrón de sustitución del eje XY del patrón; Presione el botón ENTER para guardar, presione el botón MENU para volver al menú anterior.

**2. Color:** Seleccione el ajuste de color, presione ENTER para confirmar, el modo actual se mostrará en la pantalla, use los botones UP y DOWN para seleccionar, seleccione el color de la fuente de luz, establezca el patrón a color completo o verde único; Brillo de la luz roja de la fuente de luz, establezca el brillo de la luz roja de la lámpara; Brillo verde de la fuente de luz, establezca el brillo verde de la luminaria; Brillo azul de la fuente de luz, establezca el brillo azul de la lámpara, brillo total de la fuente de luz, establezca el brillo total de la lámpara; Presione el botón ENTER para guardar, presione el botón MENU para volver al menú anterior.

**3.Escaneo (Scan):** Seleccione el ajuste del galvanómetro, presione ENTER para confirmar, el modo actual se mostrará en la pantalla, use los botones UP y DOWN para seleccionar, y establezca el número K del galvanómetro (15K-40K) (seleccione el número K del galvanómetro, cuanto menor sea el número K, más parpadeará el patrón, los dispositivos de efecto de reproducción con diferente número K aparecerán desincronizados); protección de Galvanómetro encendida o apagada, , un solo rayo de luz cerrará la luz. Presione el botón ENTER para guardar, presione el botón MENU para volver al menú anterior.

**Display (Pantalla):** Seleccione la configuración de pantalla, presione ENTER para confirmar, el modo actual se mostrará en la pantalla, use los botones UP, DOWN para seleccionar: Configuración de chino/inglés (la pantalla muestra las opciones de chino e inglés), Inversión No/Sí (la pantalla gira 180º) presione el botón ENTER para guardar, salvapantallas (30-120 segundos), presione el botón MENU para volver al menú anterior.

**Reset Setting (Configuración de Reinicio):** Seleccione la configuración de reinicio, presione el botón ENTER para confirmar, el modo actual se mostrará en la pantalla, restaurar la configuración de fábrica, establecer parámetros a la configuración inicial de fábrica (el valor del modo de canal, el valor del modo de usuario, la dirección DMX512 y el idioma de la pantalla permanecen sin cambios), presione el botón ENTER para guardar, presione el botón MENU para volver al nivel anterior del menú.

**Device status (Estado del dispositivo):** Seleccione el menú de estado del dispositivo, presione ENTER para confirmar, el modo actual se mostrará en la pantalla, use los botones UP y DOWN para verificar: error de reinicio del eje X del patrón No/Sí (el motor del galvanómetro X/Y atascado en una posición determinada reportará un error, no se generará luz en ningún modo del dispositivo); Error de reinicio del eje Y: No/Sí (la razón del error es que la placa de control no está encendida o el chip está defectuoso o la línea de señal está defectuosa); Verifique si la versión de la información de la CPU y la versión de control de hardware se muestran y se leen. (La razón por la cual la placa de control no puede leer es que la placa de control no está encendida o el chip está defectuoso o el cable de señal está defectuoso). Después de verificar, presione el botón MENU para volver al menú de nivel superior.

**Survey (Encuesta):** Seleccione el menú de información del dispositivo, presione ENTER para confirmar, el modo actual se mostrará en la pantalla, use los botones UP, DOWN para ver la información del sistema.

Operation mode: el modo de trabajo de la lámpara actual,
Channel mode: modo de canal actual del dispositivo,
Address code: la dirección de trabajo de la lámpara actual,
Effect version: la versión de efecto reproducida por el dispositivo actual,
Animation version: la versión de efecto de animación incorporada del dispositivo actual,
Equipment temperature: la temperatura interna del equipo,
Después de ver, presione el botón MENU para volver al menú de nivel superior.

# 7. MODO DE CONTROL

(1) DMX512 control mode (Modo de control DMX512):

1. Después de configurar el código de dirección DMX512, la lámpara recibirá la señal DMX512 estándar.

2. Configure el modo de control de canal correspondiente.

(2) Modo de control ILDA: Use el cable de señal SP21-ILDA para conectar el dispositivo, el dispositivo recibirá primero la señal ILDA, y la señal ILDA tiene la máxima prioridad: ILDA > DMX512

(3) Play Mode (Modo de reproducción): ): Cuando la lámpara no está conectada a una señal externa, el dispositivo puede elegir el efecto preprogramado incorporado para ejecutarse automáticamente. Al mismo tiempo, también puede elegir el control por voz para activar la reproducción.

(4) Master-slave mode (Modo maestro-esclavo):

Host: Menú principal - toque los botones UP, DOWN para ingresar y seleccionar el menú de “operation mode” - “play mode” para configurar el host en ON (el valor predeterminado es OFF), en este momento la lámpara es el Host. Toque ENTER para guardar, toque el botón MENU para volver al menú anterior.

Esclavo: Menú principal - toque el botón UP, DOWN para ingresar y seleccionar “operation mode” (modo de operación) - “play mode menu host” (menú de host del modo de reproducción) se establece en OFF (el valor predeterminado es OFF), presione el botón MENU para volver al menú anterior.

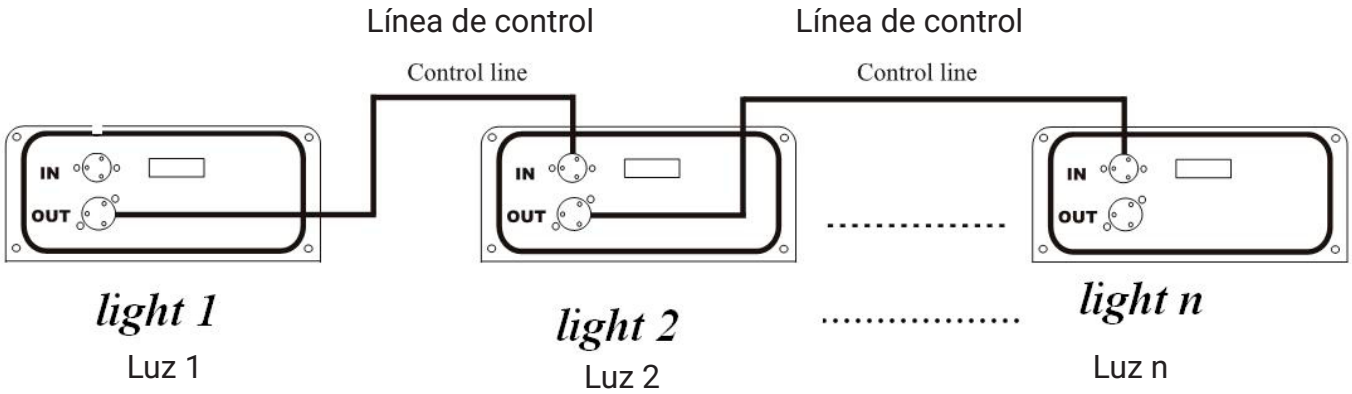


Modo Automático: Cuando la lámpara no está conectada a una señal externa, el dispositivo puede elegir ejecutarse automáticamente.

# 8. CONTROL DE DMX512

## 8.1. Conexión de DMX512

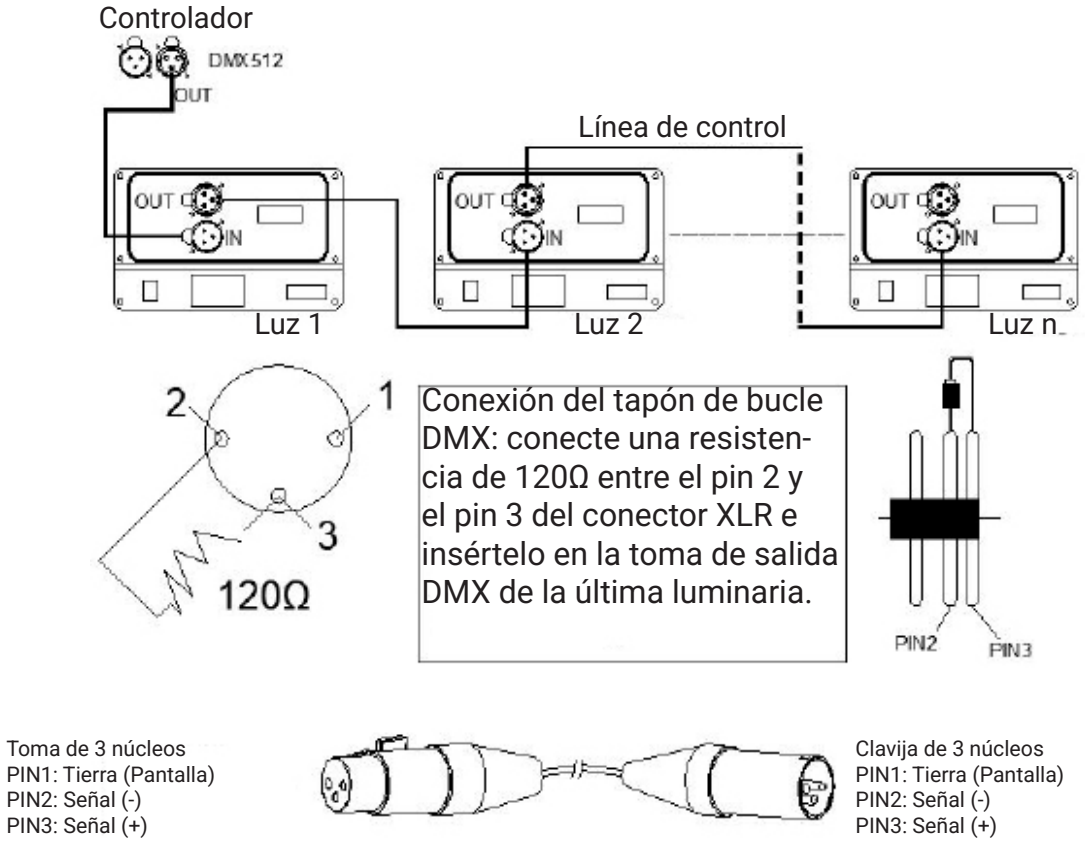


1. Para reducir los errores de señal y evitar el debilitamiento o la interferencia de la señal durante la transmisión, se puede insertar un bucle de resistencia de 120Ω entre los 2 núcleos y los 3 núcleos del terminal de salida DMX de la última máquina.

2. Conecte la luminaria con señal XLR, un extremo se conecta al puerto de salida de la luminaria y el otro extremo se conecta al puerto de entrada de la siguiente luminaria. Las líneas de señal XLR solo se pueden usar en serie, no en paralelo. La velocidad de transmisión de la señal DMX512 es muy rápida. Los daños en la línea de señal, la soldadura débil, el contacto deficiente, etc., afectarán la transmisión de la señal y harán que el sistema se apague.

3. Cuando una unidad de máquina pierde la alimentación, la conexión de salida o entrada DMX se omite (bypass), para mantener la línea y la conectividad DMX.

4. Cada luminaria debe tener un código de dirección, que puede recibir la información enviada por la consola, con un rango de 1 a 512.

5. El terminal del sistema DMX512 debe estar equipado con un terminador para reducir los errores de transmisión de señal.

6. El conector XLR de 3 pines es más común que el XLR de 5 pines:

XLR de 3 pines: PIN1: Tierra (GND), PIN2: - Señal, PIN3: + Señal

XLR de 5 pines: PIN1: Tierra (GND), PIN2: - Señal, PIN3: + Señal, PIN4/PIN5: Sin uso

## 8.2 Configuración de canales DMX512:

Presione el botón MENÚ para ingresar al modo de menú, seleccione la configuración del sistema/ modo de canal (5CH/17CH/18CH/27CH/28CH/53CH), seleccione el modo de canal que necesite y presione la tecla ENTER para confirmar. Conecte la línea de control XLR desde la salida DMX del controlador a la entrada DMX de cada luminaria, y así sucesivamente hasta que todas las luminarias estén conectadas, y luego conecte el tapón de bucle a la salida de señal de la última luminaria para completar la conexión, como se muestra a continuación:

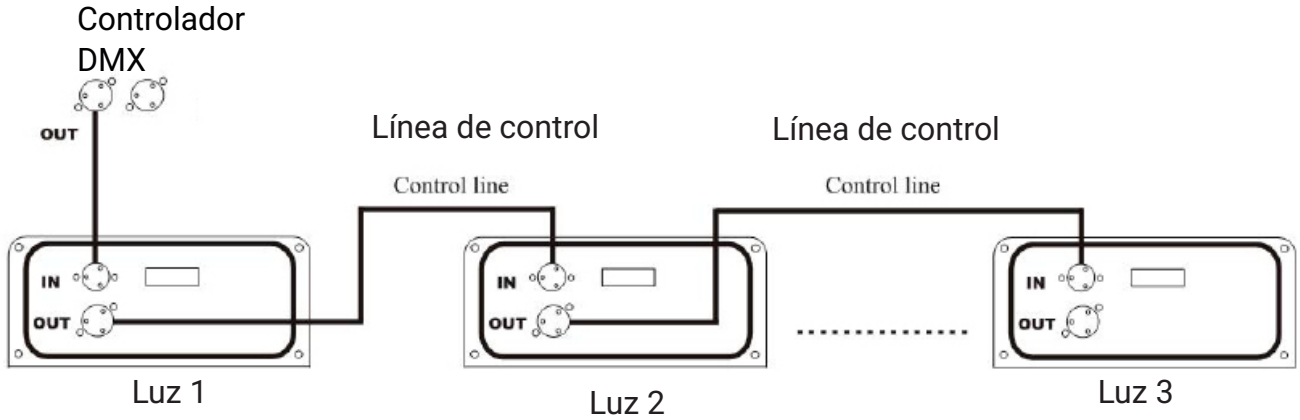


Cuando se utiliza cualquier controlador, cada controlador debe tener su propia dirección.

Por lo tanto, la dirección de la primera luminaria se establece en 1, el código de dirección de la segunda luminaria se establece en 6/18/19/28/29/54 (código de dirección 1 de la primera luminaria más 5/17/18/27/28/53 canales), y la tercera luminaria se establece en 11/35/37/55/57/107CH. Y así sucesivamente (esta configuración dependerá de la consola diferente, ahora solo como regla general).

Los ajustes específicos del interruptor del código de dirección del modo de control de señal DMX-512 son los siguientes:

| Número de luz | Dirección de inicio | Mostrar (Encendido) |
|---|---|---|
| 1 | 1 | 1 |
| 2 | 6/18/19/28/29/54 | 6/18/19/28/29/54 |
| 3 | 11/35/37/55/57/107 | 11/35/37/55/57/107 |
| ... | ... | ... |

## 8.3 Introducción de Canales DMX-512:

El modo IPLAY de esta luminaria tiene 6 modos de canal: 5CH/17CH/18CH/27CH/28CH/53CH (el modo de canal se puede ver en el modo dmx), las instrucciones son las siguientes:

**5 CH**

| Canal | | Valor | Contenido |
|---|---|---|---|
| CH1 | Modo secuencia (cue) | 0-31 | OFF (Oscuro total) |
| | | 32-63 | Selección manual de secuencia |
| | | 64-95 | Función de macro de activación automática |
| | | 96-255 | Reservado |
| CH2 | Dimmer | 0-255 | Brillo 0% - 100% |
| CH3 | Lista (CH1: 32-63) | 0-255 | Lista: cada 32 valores es 1 lista, 8 listas en total |
| | Efecto Macro (CH1: 64 -95) | | Lista: cuando el valor es 0, bucle completo, 1-255, cada 3 valores es 1 función macro, 85 funciones macro en total. |
| CH4 | Modo secuencia (cue) | 0-15 | OFF (Oscuro total) |
| | | 16-255 | Cada 12 valores es 1 secuencia (o cue), 20 secuencias en total. |
| CH5 | Zoom | 0-255 | 100% - 0% |

**17 CH**

| Canal | Contenido | | |
|---|---|---|---|
| CH1 | Modo secuencia (cue) | 0-31 | OFF (Oscuro total) |
| | | 32-63 | Selección manual de secuencia |
| | | 64-95 | Función de macro de activación automática |
| | | 96-255 | Reservado |
| CH2 | Dimmer | 0-255 | 0% - 100% |
| CH3 | Rojo | 0-255 | 0% - 100% |
| CH4 | Verde | 0-255 | 0% - 100% |
| CH5 | Azul | 0-255 | 0% - 100% |
| CH6 | List (CH1: 32-63) | 0-255 | Lista: cada 32 valores es 1 lista, 8 listas en total. |
| | Macro effect (CH1: 64-95) | | Lista: cuando el valor es 0, bucle completo, 1-255, cada 3 valores es 1 función macro, 85 funciones macro en total. |

| Canal | Contenido | | | | |
|---|---|---|---|---|---|
| CH7 | Cue | 0-15 | OFF (Oscuro total) | | |
| | | 16-255 | Cada 12 valores es 1 secuencia (cue), 20 secuencias en total. | | |
| CH8 | Posición X | 0-255 | Izquierda-derecha (centro 128) | | |
| CH9 | Posición Y | 0-255 | Arriba - abajo | | |
| CH10 | Rotación | 0-255 | Clockwise rotation (0°-360°) | | |
| CH11 | Zoom | 0-255 | 100% - 0% | | |
| CH12 | Giro X | 0-255 | Izquierda - derecha | | |
| CH13 | Giro Y | 0-255 | Arriba - abajo | | |
| CH14 | Color | 0-7 | Por defecto | 8-15 | blanco |
| | | 16-23 | rojo | 24-31 | amarillo |
| | | 32-39 | verde | 40-47 | cian |
| | | 48-55 | azul | 56-63 | púrpura |
| | | 64-127 | Cada 8 valores es 1 efecto de color, 8 efectos en total. | | |
| | | 128-143 | Macro 1 | 144-159 | Macro 2 |
| | | 160-175 | Macro 3 | 176-191 | Macro 4 |
| | | 192-207 | Macro 5 | 208-223 | Macro 6 |
| | | 224-239 | Macro 7 | 240-255 | Macro 8 |
| CH15 | Escritura | 0-255 | 100% - 0 | | |
| CH16 | Deformación | 0-15 | Inválido | | |
| | | 16-223 | Cada 15 valores es 1 efecto macro, 13 efectos en total, (coincide con CH11 zoom) | | |
| | | 224-225 | Por defecto | | |
| CH17 | Onda | 0 | Inválido | 1-39 | Macro 1 |
| | | 40-79 | Macro 2 | 80-119 | Macro 2 |
| | | 120-159 | Macro 4 | 160-199 | Macro 5 |
| | | 200-255 | Macro 6 | | |

**18 CH**

| Canal | Contenido | | | | |
|---|---|---|---|---|---|
| CH1 | Modo secuencia (cue) | 0-31 | APAGADO (Oscuridad total) | | |
| | | 32-63 | Selección manual de cue (escena) | | |
| | | 64-95 | Función de macro de activación automática | | |
| | | 96-255 | Reservado | | |
| CH2 | Dimmer (atenuador) | 0-255 | 0% -100% | | |
| CH3 | Lista (CH1: 32-63) | 0-255 | Lista: cada 32 valores es 1 lista, 8 listas en total. | | |
| | Macro effect (Efecto Macro) (CH1:64-95) | | Lista: cuando el valor es 0, bucle (loop) completo; de 1 a 255, cada 3 valores son 1 función macro, 85 funciones macro en total. | | |
| CH4 | Secuencia (Cue) | 0-15 | APAGADO (Oscuridad total) | | |
| | | 16-25 | Cada 12 valores es 1 cue, 20 cues en total | | |
| CH5 | Posición X | 0-255 | Izquierda - Derecha (128 centro) | | |
| CH6 | Posición Y | 0-255 | Arriba - Abajo (128 centro) | | |
| CH7 | Zoom | 0-255 | 100% - 0% | | |
| CH8 | Giro X | 0-255 | Izquierda - Derecha | | |
| CH9 | Giro Y | 0-255 | Arriba - Abajo | | |
| CH10 | Color | 0-7 | Predeterminado | 8-15 | Blanco |
| | | 16-23 | Rojo | 24-31 | Amarillo |
| | | 32-39 | Verde | 40-47 | Cian |
| | | 48-55 | Azul | 56-63 | Púrpura |
| | | 64-127 | Cada 8 valores es 1 efecto, 8 efectos en total. | | |
| | | 128-143 | Macro 1 | 144-159 | Macro 2 |
| | | 160-175 | Macro 3 | 176-191 | Macro 4 |
| | | 192-207 | Macro 5 | 208-223 | Macro 6 |
| | | 224-239 | Macro 7 | 240-255 | Macro 8 |

| Canal | Contenido | | | | |
|---|---|---|---|---|---|
| CH11 | Deformación | 0-15 | Inválido | | |
| | | 16-31 | Cada 15 unidades de valor equivalen a un efecto macro. Hay un total de 13 efectos disponibles (que se corresponden con el ajuste de CH7 y CH16 zoom) | | |
| | | 224-255 | Predeterminado | | |
| CH12 | Onda | 0 | Inválido | 1-39 | Macro 1 |
| | | 40-79 | Macro 2 | 80-119 | Macro 3 |
| | | 120-159 | Macro 4 | 160-199 | Macro 5 |
| | | 200-255 | Macro 6 | | |
| CH13 | Posición X | 0 | Inválido | 1-32 | Macro 1 |
| | | 33-64 | Macro 2 | 65-96 | Macro 3 |
| | | 97-128 | Macro 4 | 129-160 | Macro 5 |
| | | 161-192 | Macro 6 | 193-224 | Macro 7 |
| | | 225-255 | Macro 8 | | |
| CH14 | Posición Y | 0 | Inválido | 1-32 | Macro 1 |
| | | 33-64 | Macro 2 | 65-96 | Macro 3 |
| | | 97-192 | Macro 4 | 129-160 | Macro 5 |
| | | 161-192 | Macro 6 | 193-224 | Macro 7 |
| | | 225-255 | Macro 8 | | |
| CH15 | Rotación Z | 0 | Inválido | 1-32 | Macro 1 |
| | | 33-64 | Macro 2 | 65-96 | Macro 3 |
| | | 97-128 | Macro 4 | 129-160 | Macro 5 |
| | | 161-192 | Macro 6 | 193-224 | Macro 7 |
| | | 225-255 | Macro 8 | | |
| CH16 | Zoom | 0 | Inválido | | Macro 1 |
| | | 33-64 | Macro 2 | | Macro 3 |
| | | 97-128 | Macro 4 | | Macro 5 |
| | | 161-192 | Macro 6 | | Macro 7 |
| | | 225-255 | Macro 8 | | |
| CH17 | Giro X | 0 | Inválido | | Macro 1 |
| | | 33-64 | Macro 2 | | Macro 3 |
| | | 97-128 | Macro 4 | | Macro 5 |
| | | 161-192 | Macro 6 | | Macro 7 |
| | | 225-255 | Macro 8 | | |
| CH18 | Giro Y | 0 | Inválido | | Macro 1 |
| | | 33-64 | Macro 2 | | Macro 3 |
| | | 97-128 | Macro 4 | | Macro 5 |
| | | 161-192 | Macro 6 | | Macro 7 |
| | | 225-255 | Macro 8 | | |

**27 CH/28 CH y 53 CH**

(1) 27CH no puede ajustar la velocidad Kpps del escáner.

(2) 28CH y 53CH se basan en 27CH, pero añaden la función extra de ajustar la velocidad Kpps del escáner, lo cual es mejor para grabar video con cámara.

| Canal 52 CH | Canal 27 CH / 28 CH | Valor de contenido | Contenido 27CH: patrón único 52CH: patrón doble | | |
|---|---|---|---|---|---|
| | CH1 | 0-31 | Apagado | | |
| | | 32-63 | Reproducción manual | | |
| | | 64-95 | Función de reproducción automática de macro | | |
| | | 96-255 | Inválido | | |
| | CH2 | 0-255 | Brillo del atenuador (Dimmer) | | |
| CH28 | CH3 | 0-255 | Brillo rojo 0%-100% | | |
| CH29 | CH4 | 0-255 | Brillo verde 0%-100% | | |
| CH30 | CH5 | 0-255 | Brillo azul 0%-100% | | |
| CH31 | CH6 | 0-255 | Cada 32 valores es una página, 8 páginas en total (CH1 = 32-61 es válido) | | |
| | | | Cada 10 valores es una función macro, 25 cues en total (CH1 = 62-128 es válido) | | |
| CH32 | CH7 | 0-15 | Apagado | | |
| | | 16-255 | Elegir cue de patrón<br>Cada 12 valores es un cue, 20 cues en total | | |
| CH33 | CH8 | 0-255 | Posición X | | |
| CH34 | CH9 | 0-255 | Posición fina del eje X | | |
| CH35 | CH10 | 0-255 | Posición Y | | |
| CH36 | CH11 | 0-255 | Posición fina del eje Y | | |
| CH37 | CH12 | 0-255 | Rotación en sentido horario (0°-360°) | | |
| CH38 | CH13 | 0-255 | Rotación fina | | |
| CH39 | CH14 | 0-255 | Zoom, de 100% a 0% | | |
| CH40 | CH15 | 0-255 | De izquierda a derecha (rotación X) | | |
| CH41 | CH16 | 0-255 | | | |
| CH42 | CH17 | Elegir color | | | |
| | | 0-7 | Color pre-derminado | 8-63 | 7 piezas diferente color |
| | | 64-127 | Cada 8 valores es un efecto, 8 efectos en total | | |
| | | 128-143 | Macro 1 | 144-159 | Macro 2 |
| | | 160-175 | Macro 3 | 176-191 | Macro 4 |
| | | 192-207 | Macro 5 | 208-223 | Macro 6 |
| | | 224-239 | Macro 7 | 240-255 | Macro 8 |
| CH43 | CH18 | 0-255 | Punto visible 100%-0%-0 | | |

| Canal 52 CH | Canal 27 CH / 28 CH | Valor de Conten. | Contenido 27CH: patrón único 52CH: patrón doble | | | | |
|---|---|---|---|---|---|---|---|
| CH44 | CH19 | Deformación de patrón (con canal de zoom (14) (25)) | | | | | |
| | | 0-15 | Inválido | 16-31 | Macro 1 | 32-47 | Macro 2 |
| | | 48-63 | Macro 3 | 64-79 | Macro 4 | 80-95 | Macro 5 |
| | | 96-111 | Macro 6 | 112-127 | Macro 7 | 128-143 | Macro 8 |
| | | 144-159 | Macro 9 | 160-175 | Macro 10 | 176-191 | Macro 11 |
| | | 192-207 | Macro 12 | 208-223 | Macro 13 | 224-255 | Predet. |
| CH45 | CH20 | Modo de onda (cuando el valor = 0 Inválido) | | | | | |
| | | 1-39 | Macro 1 | 40-79 | Macro 2 | 80-119 | Macro 3 |
| | | 120-159 | Macro 4 | 160-199 | Macro 5 | 200-255 | Macro 6 |
| CH46 | CH21 | Escribir en (cuando el valor = 9 Inválido) | | | | | |
| | | 1-42 | Macro 1 | 43-84 | Macro 2 | 85-126 | Macro 3 |
| | | 127-255 | Modo strobe (de lento a rápido) | | | | |
| CH47 | CH22 | Posición horizontal X (cuando el valor = 0 Inválido) | | | | | |
| | | 0 | Inválido | 1-32 | Macro 1 | 33-64 | Macro 2 |
| | | 65-96 | Macro 3 | 97-128 | Macro 4 | 129-160 | Macro 5 |
| | | 161-192 | Macro 6 | 193-224 | Macro 7 | 225-255 | Macro 8 |
| CH48 | CH23 | Posición horizontal Y (cuando el valor = 0 Inválido) | | | | | |
| | | 0 | Inválido | 1-32 | Macro 1 | 33-64 | Macro 2 |
| | | 65-96 | Macro 3 | 97-128 | Macro 4 | 129-160 | Macro 5 |
| | | 161-192 | Macro 6 | 193-224 | Macro 7 | 225-255 | Macro 8 |
| CH49 | CH24 | Rotación (cuando el valor = 0 Inválido) | | | | | |
| | | 0 | Inválido | 1-32 | Macro 1 | 33-64 | Macro 2 |
| | | 65-96 | Macro 3 | 97-128 | Macro 4 | 129-160 | Macro 5 |
| | | 161-192 | Macro 6 | 193-224 | Macro 7 | 225-255 | Macro 8 |
| CH50 | CH25 | Zoom (cuando el valor = 0 Inválido) | | | | | |
| | | 0 | Inválido | 1-32 | Macro 1 | 33-64 | Macro 2 |
| | | 65-96 | Macro 3 | 97-128 | Macro 4 | 129-160 | Macro 5 |
| | | 161-192 | Macro 6 | 193-224 | Macro 7 | 225-255 | Macro 8 |
| CH51 | CH26 | Rotación X (cuando el valor = 0 Inválido) | | | | | |
| | | 0 | Inválido | 1-32 | Macro 1 | 33-64 | Macro 2 |
| | | 65-96 | Macro 3 | 97-128 | Macro 4 | 129-160 | Macro 5 |
| | | 161-192 | Macro 6 | 193-224 | Macro 7 | 225-255 | Macro 8 |
| CH52 | CH27 | Rotación Y (cuando el valor = 0 Inválido) | | | | | |
| | | 0 | Inválido | 1-32 | Macro 1 | 33-64 | Macro 2 |
| | | 65-96 | Macro 3 | 97-128 | Macro 4 | 129-160 | Macro 5 |
| | | 161-192 | Macro 6 | 193-224 | Macro 7 | 225-255 | Macro 8 |
| CH53 | CH28 | 0-255 | | Velocidad de escáner KPPS | | | |

# 9. EFECTOS INTEGRADOS

| | Valor DMX | Grupo patrones 1 | Grupo patrones 2 | Grupo patrones 3 | Grupo patrones 4 | Grupo patrones 5 | Grupo patrones 6 | Grupo patrones 7 |
|---|---|---|---|---|---|---|---|---|
| | ↓ → | 0-31 | 32-63 | 64-95 | 96-127 | 128-159 | 160-191 | 192-223 |
| Patrón | 0-15 | Inválido (cerrado) | | | | | | |
| Patrón 1 | 16-27 | | | | | | | |
| Patrón 2 | 28-39 | | | | | | | |
| Patrón 3 | 40-51 | | | | | | | |
| Patrón 4 | 52-63 | | | | | | | |
| Patrón 5 | 64-75 | | | | | | | |
| Patrón 6 | 76-87 | | | | | | | |
| Patrón 7 | 88-99 | | | | | | | |
| Patrón 8 | 100-111 | | | | | | | |
| Patrón 9 | 112-123 | | | | | | | |
| Patrón 10 | 124-135 | | | | | | | |
| Patrón 11 | 136-147 | | | | | | | |

| | | | | | | | | |
|---|---|---|---|---|---|---|---|---|
| Patrón 12 | 148-159 | | | | | | | |
| Patrón 13 | 160-171 | | | | | | | |
| Patrón 14 | 172-183 | | | | | | | |
| Patrón 15 | 184-195 | | | | | | | |
| Patrón 16 | 196-207 | | | | | | | |
| Patrón 17 | 208-219 | | | | | | | |
| Patrón 18 | 220-231 | | | | | | | |
| Patrón 19 | 232-243 | | | | | | | |
| Patrón 20 | 244-255 | | | | | | | |

# 10. MANTENIMIENTO

1. El mantenimiento debe realizarse cada 15 días, utilizando una esponja humedecida con alcohol, en lugar de un paño húmedo u otro líquido químico, para limpiar el espejo. Desconecte siempre la alimentación cuando el dispositivo no esté en uso o antes de limpiarlo.

2. Limpieza del ventilador de refrigeración: Utilice aire comprimido para limpiar el ventilador del dispositivo. La posición del ventilador desempeña un papel vital en el funcionamiento normal del dispositivo. Asegúrese del funcionamiento normal del ventilador.

3. Cuando el equipo se utilice con frecuencia, el ventilador debe limpiarse cada 1 mes, o en un ambiente polvoriento y aceitoso, la frecuencia de las limpiezas debe aumentarse. La operación real debe implementarse de acuerdo con el entorno de aplicación del equipo para garantizar el funcionamiento normal del ventilador.

4. Limpieza óptica interna: la limpieza de los componentes ópticos internos requiere que sea realizada por técnicos autorizados profesionales. Técnicas de limpieza incorrectas o elecciones de limpieza inapropiadas pueden causar daños graves al equipo. Dado que la parte óptica y el resto del sistema de fuente de luz están separados y sellados, esta operación no debe realizarse más de una vez al año.

# 11. ADVERTENCIA Y DECLARACIÓN

No mire directamente a la fuente de luz con los ojos cuando encienda la luz. Antes de realizar cualquier trabajo de instalación y mantenimiento, asegúrese de que la energía haya sido cortada.

Seguridad eléctrica

Seguridad óptica

| Tabla Comparativa de Averías Comunes del Producto | |
|---|---|
| **Avería (síntoma)** | **Análisis de avería y solución propuesta** |
| La luz no emite o no funciona. | 1. Compruebe si el cable de alimentación está conectado a la luz y si el fusible está quemado (fundido).<br><br>2. Compruebe si el voltaje de entrada asignado coincide con el de la luz (la luminaria).<br><br>Compruebe si la orden de trabajo requiere un reinicio normal o no. |
| No hay control de sonido | 1. Compruebe si las teclas de la pantalla están configuradas en el modo de control por voz según las instrucciones.<br><br>2. Si el valor de sensibilidad al sonido es pequeño, seleccione un valor mayor |
| La luz emite luz normalmente, pero no es controlada por el controlador (DMX). | 1. Compruebe si el código de dirección de inicio de la pantalla de la luz (la luminaria) está configurado correctamente.<br><br>2. Compruebe si el cable/señal XLR está dañado. |
| Modo de sincronización Maestro-Esclavo: el maestro es normal y el esclavo es anormal. | 1. Confirme que solo hay un host (unidad principal), que este no está conectado a la consola DMX, y que está configurado en modo de control por voz o modo automático (autopropulsado).<br><br>2. Si persiste un problema con la configuración correcta de maestro y esclavo, por favor, compruebe la línea de conexión (o cable de señal). |
| Fallo de las teclas, no funcionan. | 1. Compruebe si alguna de las teclas no se ha reiniciado (vuelto a su posición) normalmente. |
| La luz es tenue y el brillo se reduce visiblemente. | 1. Compruebe si la fuente de luz ha alcanzado su fecha de caducidad (o fin de vida útil).<br><br>2. Compruebe si el sistema óptico interno y externo está limpio. |
| Si el fallo no se puede eliminar siguiendo los métodos anteriores, póngase en contacto con su distribuidor. | |

SLS Sound Light Spain

LIGHTING

**Avda. Arraona, 85 - Nave 2**
**08210 Barberà del Vallès (Barcelona)**
**Móvil: +34 638 626 631**
**www.soundlightspain.com**