SLS Sound Light Spain

LIGHTING

# MANUAL DE USUARIO

## SLS-IL5W-RGB

### LUZ DE ESCENARIO RGB

LEA ATENTAMENTE ESTE MANUAL ANTES DE UTILIZAR EL PRODUCTO

# ÍNDICE


| | Página |
|---|---|
| 1. Guía de seguridad | 3 |
| 2. Lista de embalaje | 3 |
| 3. Notas de instalación | 4 |
| 4. Parámetros técnicos | 4 |
| 5. Panel de control de luz | 4 |
| 6. Configuración de la luz | 5 |
| 6.1. Menú de configuración de funciones | 5 |
| 7. Modo de control de luz | 8 |
| 8. DMX512 | 9 |
| 8.1 Conectar DMX512 | 9 |
| 8.2. Ajuste de canales DMX512 | 10 |
| 8.3 Visualización de canales DMX512 | 10 |
| 9. Patrón de efectos incorporados | 16 |
| 10. Mantenimiento | 17 |
| 11. Advertencia y declaración | 18 |

# 1. GUÍA DE SEGURIDAD

Gracias por elegir nuestros productos. Por su seguridad, lea atentamente este manual antes de la operación. Este manual incluye información de instalación y uso. El equipo se entrega embalado en buenas condiciones de fábrica. Por favor, opérelo de acuerdo con el manual de usuario. Las averías de la máquina causadas por motivos humanos no están cubiertas por la garantía.

1. Al utilizar el producto, abra la luz y revísela cuidadosamente para asegurarse de que no haya daños causados por el transporte.
2. No permita que los niños operen la máquina.
3. Utilice cuerdas de seguridad al fijar el equipo y sujete la parte inferior al mover la luz.
4. El equipo debe instalarse en un lugar bien ventilado.
5. Asegúrese de que los orificios de ventilación estén despejados para evitar el sobrecalentamiento cuando la luz esté en funcionamiento.
6. Antes de la operación, asegúrese de que el voltaje de la fuente de alimentación coincida con el voltaje requerido por el equipo.
7. Por favor, conecte el conductor a tierra para evitar descargas eléctricas.
8. En caso de incendio, no coloque objetos combustibles junto a las luces cuando estén en funcionamiento.
9. Verifique cuidadosamente si el cable de alimentación está dañado antes de encender la luz. Si está dañado, reemplácelo de inmediato.
10. Para evitar descargas eléctricas o incendios, evite que entren en la luz líquidos inflamables, agua, metales u otros conductores eléctricos. Si entra algún cuerpo extraño en la luz, corte la fuente de alimentación de inmediato.
11. Evite operar la luz en un entorno sucio y polvoriento, y limpie y mantenga la luz periódicamente.
12. No toque el cable cuando la luz esté funcionando para evitar descargas eléctricas.
13. Evite que el cable de alimentación se enrede con otros cables.
14. No abra la carcasa de la luz sin autorización.
15. Por favor, corte la alimentación cuando la luz no se utilice durante mucho tiempo o para realizar tareas de mantenimiento.
16. No mire directamente a la luz cuando esté funcionando.

# 2. LISTA DE EMBALAJE

Esta serie de productos se entrega en cajas de cartón estándar (las maletas de transporte/Flight cases son opcionales). Por favor, lea este manual detenidamente antes de su uso y siga las normas de funcionamiento para evitar daños en la luz o lesiones corporales. Manipule los productos con cuidado tras recibirlos y compruebe si han sufrido daños durante el transporte. Abra la tapa de la caja, extraiga los accesorios correspondientes, saque la luz y colóquela sobre una mesa horizontal para facilitar las operaciones pertinentes. Nota: No presione las piezas de plástico para evitar roturas o deformaciones.

Compruebe los componentes de la siguiente manera:

- Luz de escenario: 1 pieza
- Cable: 1 pieza
- Manual: 1 pieza

# 3. NOTAS DE INSTALACIÓN

1. Al instalar este equipo, asegúrese de que no haya superficies inflamables (objetos decorativos, etc.) a menos de 2,5 m y mantenga una distancia mínima de 0,5 m entre el equipo y las paredes.
2. Antes de la instalación, confirme si el voltaje de la fuente de alimentación que está utilizando coincide con el voltaje marcado en la luz.
3. Asegúrese de que el ventilador de ventilación y el conducto de escape no estén bloqueados por otros equipos o materiales decorativos, como periódicos, manteles, cortinas, etc.
4. El equipo debe instalarse de forma fija. Para garantizar la estabilidad de su punto de instalación, la estructura de soporte debe ser capaz de soportar al menos diez veces el peso del producto.
5. Por razones de seguridad, esta máquina debe conectarse a una toma de corriente principal con conexión a tierra.

# 4. PARÁMETROS TÉCNICOS

- Láser interior de 5 W (RGB) (R635 – 1.2 W / G525 – 1.4 W / B450 – 3 W)
- Scanner: 20 KPPS
- Modo de control: Automático, maestro-esclavo, DMX512, ILDA, Pangolin
- Consumo: 110W
- Potencia: 5W
- Canales: 5, 17, 18, 27, 52 DMX
- Corriente PowerCON: in
- Señal DMX: 3 pins in/out
- ILDA in/out
- Dimensiones: 205 x 250 x 130 mm
- Peso: 3,7 Kg
- Protección: IP20

# 5. PANEL DE CONTROL DE LUZ

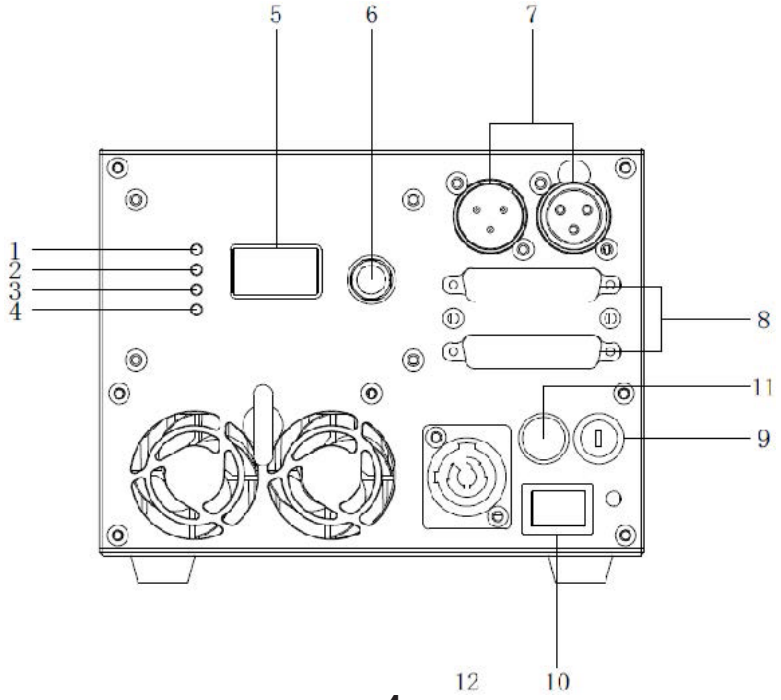

| No. | Nombre interfaz | Función |
|---|---|---|
| 1 | Luz indicadora verde | Sin luz: El dispositivo no está encendido |
| | | Luz fija: Indicador de encendido |
| 2 | Luz indicadora roja | Sin luz o fija: El sistema está bloqueado (error) |
| | | Parpadeo: El sistema está en funcionamiento |
| 3 | Luz indicadora amarilla | Sin luz: Señal DMX512 no detectada |
| | | Parpadeo: Señal DMX512 detectada |
| 4 | Luz indicadora azul | Sin luz: Señal ILDA no detectada |
| | | Luz fija: ILDA abierto o detectado |
| | | Parpadeo: ILDA detectado y emitiendo luz |
| 5 | | Pantalla de menú |
| 6 | | Seleccionar funciones del menú y confirmar ajustes |
| 7 | | Interfaz XLR DMX-512 (Entrada / Salida) |
| 8 | | Interfaz DB25 ILDA (Entrada / Salida) |
| 9 | | Llave de seguridad |
| 10 | | Interruptor de encendido |
| 11 | | Fusible |
| 12 | | Entrada de alimentación |

# 6. CONFIGURACIÓN DE LA LUZ

## 6. 1. Menú de configuración de funciones

| Menú | Menú secundario | |
|---|---|---|
| Operation mode (Modo operación) | DMX-512 | |
| | Auto Mode (Modo automático) | |
| | Test Mode (Modo test) | |
| | ILDA Input (Entrada ILDA) | |
| | User Mode (Modo usuario) | |
| DMX Config (Configuración DMX) | DMX Addr (Dirección DMX) 001-512 | |
| | CH Mode (Modo canal) 5/17/18/27/52CH | |
| | RDM ☒☑ | |
| View DMX (Ver DMX) | CH1 - CH52 | Ver modo de canal. El valor correspondiente al modo de canal seleccionado |
| Auto Trigger (Disparo automático) | 000-085<br>Selección de efectos | 000 todo<br>001 escena<br>002 animación<br>003-085 secuencia |
| | Master/Slave (Maestro / Esclavo) ☒☑ | |
| | Sound (Sonido) ☒☑ | |

| Menú | Menú secundario | |
|---|---|---|
| Test Mode (Modo Test) | Enable lamp ☒☑ | |
| | Test Pattern (Patrón de prueba) 1-6 | |
| | Master Size (Tamaño maestro) 0-255 | |
| | Light Color (Color de luz) RGB/R/G/B | |
| | Invert X ☒☑ | |
| | Invert Y ☒☑ | |
| ILDA Input (Entrada ILDA) | Seleccione este modo para recibir únicamente la señal externa ILDA (la luz indicadora ILDA estará fija en azul); los dispositivos que operen en otros modos no emitirán luz. | |
| User Mode (Modo usuario) | Ajuste de valor (CH1-CH27 puede personalizar el valor de canal de la luminaria) | Consola de programas incorporada, restaurar la configuración de fábrica para guardar datos; para borrar datos, presione la opción de reinicio Reset. |
| Master settings (Ajuste maestro) | Master Size(Tamaño maestro) 0-255 | |
| | X Scale (Escala X) 000-255 | |
| | Y Scale (Escala Y) 000-255 | |
| | Invert X (Invertir X) ☒☑ | |
| | Invert Y (Invertir Y) ☒☑ | |
| | Swap XY (Intercambiar XY) ☒☑ | |
| Color settings (Ajustes de color) | Color Shift (Cambio de color) RGB/I | |
| | Fade (Desvanecer) 000-255 | |
| | Red (Rojo)000-255 | |
| | Green (Verde) 000-255 | |
| | Blue (Azul) 000-255 | |
| System Config (Configuración sistema) | Scan Kpps 15-40K | |
| | Sound sense 000-100 | |
| | Scan-safety ☒☑ | |
| | Factory (Fábrica) | |
| | System Reset ☒☑ | |
| Device status (Estado del dispositivo) | X scan err (Error de escaneo X) OFF/ON | |
| | Y scan err (Error de escaneo X) OFF/ON | |
| | Hdw (Hardware) 5006.X.X | |
| | Ver (Version) A.X | |
| Device Info (Información de dispositivo) | Mode (Modo) | |
| | Channel (Canal) | |
| | DMX addr (Dirección DMX) | |
| | Temp (Temperatura) | |
| | SWFlash (Flash de software) XXXX | |
| | SCENE (Escena) XXXX | |

**Modo DMX-512**: Seleccione el modo de consola para mostrar el estado actual; tras seleccionar el modo DMX-512, presione el botón del codificador giratorio para volver al nivel superior del menú y seleccionar DMX Config. Ingrese a la selección del código de dirección DMX-512 y utilice el botón del codificador giratorio para seleccionar el código de dirección entre 1-512 y el número de canales a utilizar, de acuerdo con el efecto de control DMX deseado. Existen cinco modos de canales: 5CH, 17CH, 18CH, 27CH y 52CH. Si desea consultar el valor del canal después de configurarlo, puede visualizarlo en el menú. El modo de consola funciona simultáneamente como modo esclavo. Si se conecta una señal de consola DMX512, el dispositivo entrará en modo consola.

**Modo Automático**: Seleccione el Modo Automático y el modo autopropulsado actual se mostrará en el menú de la pantalla. Tras completar la selección, presione el botón del codificador giratorio para volver al menú anterior. Seleccione “Auto effect”. Usando el botón del codificador giratorio también puede elegir entre los efectos integrados 000-085 (000 reproducción en bucle de todo; 001 reproducción en bucle de escenas; 002 reproducción en bucle de animaciones; 003-085 reproducción de una sola secuencia o “cue”). Seleccione el modo maestro/esclavo (on/off) si necesita conectar varias máquinas en cadena. También puede elegir un disparo activado por voz para reproducir el efecto seleccionado. El modo automático puede utilizarse como maestro cuando el modo maestro/esclavo está activado y la máquina esclava está configurada en modo DMX-512.

**Modo de Prueba**: Seleccione el Modo de Prueba y el modo actual se mostrará en el menú. Después de seleccionarlo, presione el botón del codificador giratorio para volver al menú superior y seleccione “Test Mode”. El uso de “Test” es un modo especial que solo puede invocarse tras entrar en la interfaz del modo de prueba. Seleccione la detección/salida de inicio/brillo general/diagrama de prueba del sistema de la salida óptica 1-6 girando el botón del codificador, y elija el diagrama de prueba para verificar si hay algún problema con la luminaria.

**Modo ILDA**: Seleccione el Modo ILDA y el modo actual se mostrará en el menú. Tras seleccionar el modo ILDA, presione el botón del codificador giratorio para volver al menú anterior. Si el modo ILDA está activado, solo se recibirán señales externas ILDA. El dispositivo no funcionará en otros modos y el indicador azul permanecerá encendido de forma fija.

**Modo de Usuario**: Seleccione el Modo de Usuario y el modo actual se mostrará en el menú. Utilice el codificador giratorio para seleccionar el Modo de Usuario, presione el botón del codificador para volver al menú superior, seleccione Modo de Usuario y presione la perilla para confirmar; luego, utilice el codificador para seleccionar la función correspondiente. Use el codificador para establecer valores de 0 a 255 y luego pase a la siguiente configuración de función; mediante la operación de los valores numéricos requeridos, configure el efecto deseado y guarde los ajustes en la lámpara.

**Configuración Maestro (Master)**: Seleccione Configuraciones Maestro, presione el botón del codificador para confirmar y el modo actual se mostrará en la pantalla. Use el codificador para seleccionar el tamaño general del patrón; configuración del tamaño del eje X (ajusta el tamaño horizontal del patrón); configuración del tamaño del eje Y (ajusta el tamaño vertical del patrón). Inversión del eje X (invierte la dirección horizontal del patrón); inversión del eje Y (invierte la dirección vertical del patrón). El intercambio de ejes XY alterna el patrón entre horizontal y vertical.

**Configuración de Color**: Seleccione la configuración de color, presione el codificador para confirmar y el modo actual se mostrará en la pantalla. Use el codificador para elegir la selección de color; configure el patrón en a todo color o solo verde. Brillo de la luz roja (ajusta el brillo del rojo); brillo de la luz verde (ajusta el brillo del verde); brillo de la luz azul (ajusta el brillo del azul). Brillo general de la fuente de luz (ajusta la luminancia total de la lámpara).

**Configuración del Sistema**: Seleccione Ajustes del Sistema y el modo actual se mostrará en el menú. Utilice el botón del codificador giratorio para seleccionar la función. Configuración del número K del galvanómetro (15K-40K) (al seleccionar el número K, tenga en cuenta que cuanto menor sea el valor, más parpadeará el patrón; si se usan diferentes números K, los dispositivos de efectos de reproducción podrían desincronizarse). Sensibilidad de voz de 0 a 100: cuanto mayor sea el valor, mayor será la sensibilidad. Protección del galvanómetro ON/OFF (cuando el ángulo de trabajo del galvanómetro llega a un punto crítico, la luz se apaga para evitar que el patrón de salida de la fuente de luz sea un solo punto estático). Configuración de fábrica (para pruebas internas). Restaurar ajustes de fábrica: restablece los parámetros a la configuración original (el valor del modo de canal y la dirección DMX512 no cambian).

**Estado del Dispositivo**: Seleccione el menú de estado del dispositivo y el modo actual se mostrará en la pantalla. Use el codificador para seleccionar y ver: detección de errores del reinicio de los ejes XY del galvanómetro (se notificará un error si el motor del galvanómetro X/Y se bloquea en una posición determinada, y no se emitirá luz en ningún modo del dispositivo); versión de CPU, hardware y software.

**Información del Dispositivo**: Seleccione información del dispositivo y el modo actual se mostrará en el menú, mostrando la información del sistema: modo de operación actual del dispositivo, modo de canales actual, dirección DMX-512 actual, temperatura de la carcasa (temperatura interna de la lámpara), la versión del efecto que se está reproduciendo y la versión del efecto de animación integrado en el dispositivo.

# 7. MODO DE CONTROL DE LUZ

**Modo de control ILDA**: Utilice un cable de señal DB25 ILDA para conectar el dispositivo. El equipo recibirá la señal ILDA de forma prioritaria; la señal ILDA tiene la prioridad más alta: ILDA > DMX512.

**Modo de control DMX512**: Configure el código de dirección DMX512; la lámpara recibirá la señal estándar DMX512.

**Maestro (Master)**: En el menú principal, presione los botones para ingresar y seleccionar el menú "System Settings" / configure el host en ON (por defecto está en OFF). En este momento, la lámpara actuará como maestro.

**Esclavo (Slave)**: En el menú principal, presione los botones para ingresar y seleccionar el menú "System Settings" / configure el esclavo en OFF (por defecto está en OFF), presione el botón BACK para volver y seleccionar el menú "DMX Address". Establezca la dirección DMX en 001 y la lámpara actuará como esclavo.

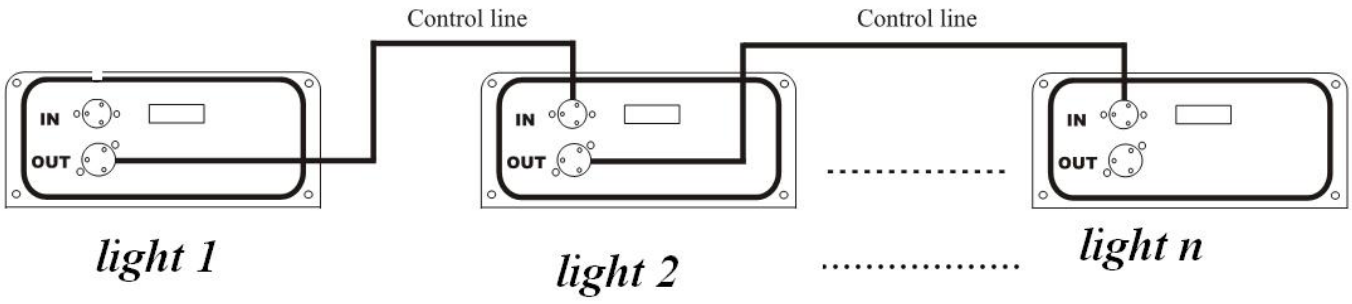

# 8. DMX512

## 8.1. Conectar DMX512

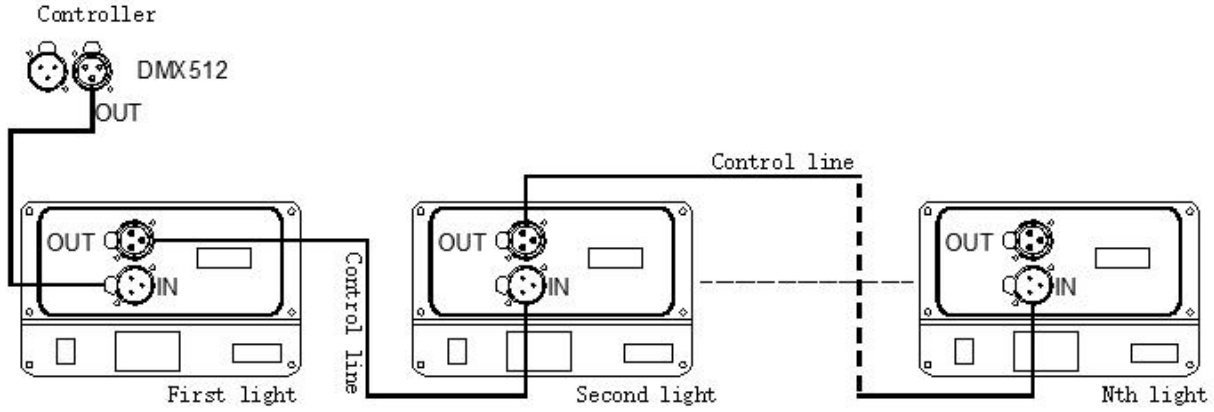


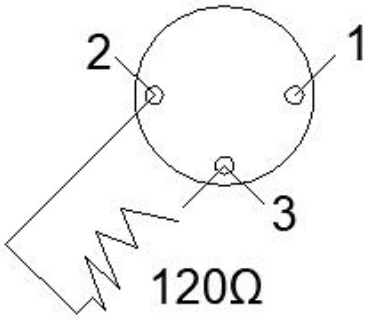


DMX loop plug connection connect a 120Ω resistor between pin 2 and pin 3 of the XLR plug and plug it into the DMX output socket of the last light fixture.

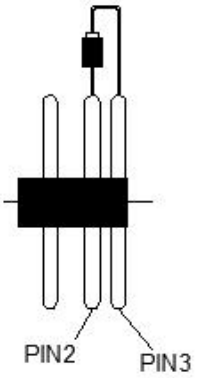


3 core socket
PIN1:GND(SCREEN)
PIN2:Signal(-)
PIN3:Signal(+)

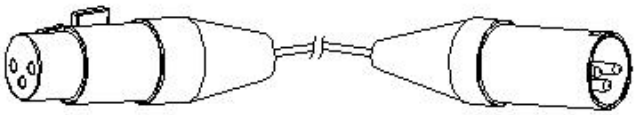

3 core plug
PIN1:GND(SCREEN)
PIN2:Signal(-)
PIN3:Signal(+)

1. Con el fin de reducir los errores de señal y evitar el debilitamiento o la interferencia de la misma durante la transmisión, se puede insertar un lazo de resistencia de 120 Ω entre los pines 2 y 3 del terminal de salida DMX de la última máquina.
2. Conecte la lámpara con cable de señal XLR; un extremo se conecta al puerto de salida de la lámpara y el otro al puerto de entrada de la siguiente. Las líneas de señal XLR solo pueden utilizarse en serie, no en paralelo. La velocidad de transmisión de la señal DMX512 es muy alta. Cualquier daño en la línea de señal, soldaduras débiles o mal contacto afectarán la transmisión y provocarán el cierre o fallo del sistema.
3. Cuando se desconecta la alimentación de una unidad, la conexión de entrada o salida DMX se puentea (bypass) para mantener la continuidad de la línea DMX y la conectividad.
4. Cada lámpara debe tener un código de dirección, que le permite recibir la información enviada por la consola, en un rango de 1 a 512.
5. El terminal del sistema DMX512 debe estar equipado con un terminador para reducir los errores de transmisión de señal.
6. El conector XLR de 3 pines es más común que el de 5 pines:
   XLR de 3 pines: PIN 1: Tierra (GND), PIN 2: Señal (-), PIN 3: Señal (+)
   XLR de 5 pines: PIN 1: Tierra (GND), PIN 2: Señal (-), PIN 3: Señal (+), PIN 4/PIN 5: Sin uso

## 8.2. Ajuste de canales DMX512

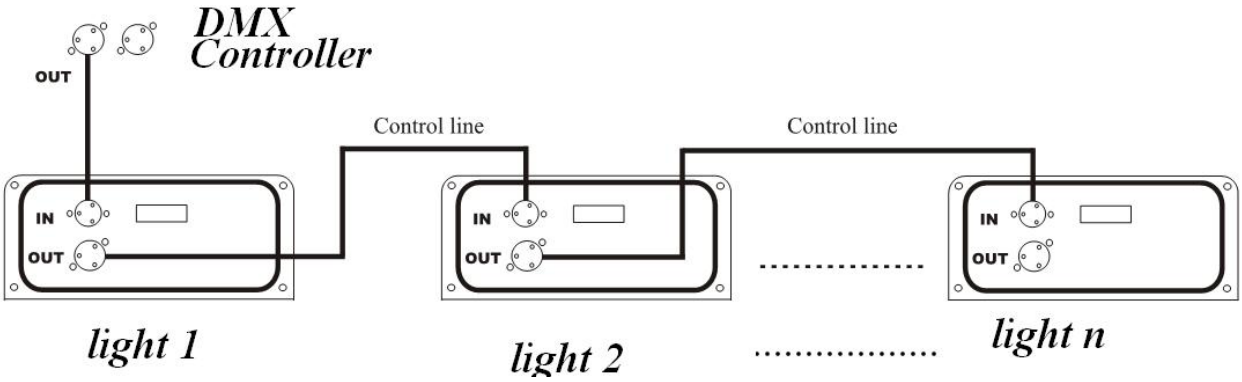


Cuando utiliza cualquier controlador, cada dispositivo debe tener su propio código de dirección. Por lo tanto, si la dirección de la primera lámpara se establece en 1, la dirección de la segunda será 1 más el número de canales seleccionados (6, 18, 19, 28 o 53). La dirección de la tercera lámpara se establecería en 11, 35, 37, 55 o 105 según el modo de canales. Y así sucesivamente (esta configuración también debe determinarse según la consola específica; aquí se muestra solo según la convención general).

Los ajustes específicos del código de dirección para el modo de control de señal DMX-512 son los siguientes:

| Número de luz | Dirección de inicio | Mostrar (Encendido) |
|---|---|---|
| 1 | 1 | 1 |
| 2 | 6/18/19/28/53 | 006/018/019/028/053 |
| 3 | 11/35/37/55/105CH | 011/035/037/055/105CH |
| ... | ... | ... |

## 8.3. Visualización de canales DMX512

**5 CH**

| Canal | | Valor | Contenido |
|---|---|---|---|
| CH1 | Modo secuencia (Cue) | 0-31 | OFF (Blackout / Apagado) |
| | | 32-63 | Selección manual de secuencia (Cue) |
| | | 64-95 | Macro por disparo automático (Auto) |
| | | 96-127 | Macro por disparo de sonido (Sound) |
| | | 128-255 | Reservado |
| CH2 | Atenuador | 0-255 | Brillo 0% - 100% |
| CH3 | Lista (CH1: 32-63) | 0-255 | Lista: cada 32 valores equivalen a 1 lista, 8 listas en total. |
| | Efecto macro (CH1: 64-95) | | Lista: cuando el valor es 0, reproducción en bucle de todo; 1-255, cada 3 valores equivalen a 1 función macro, 85 funciones macro en total. |
| CH4 | Cue (Secuencia) | 0-15 | OFF (apagado total) |
| | | 16-255 | Cada 12 valores equivalen a 1 secuencia (cue), 20 secuencias en total. |
| CH5 | Zoom | 0-255 | 100% - 0% |

**17 CH**

| Canal | | Valor | Contenido | | |
|---|---|---|---|---|---|
| CH1 | Modo secuencia (Cue) | 0-31 | OFF (Blackout / Apagado) | | |
| | | 32-63 | Selección manual de secuencia (Cue) | | |
| | | 64-95 | Macro por disparo automático (Auto) | | |
| | | 96-127 | Macro por disparo de sonido (Sound) | | |
| | | 128-255 | Reservado | | |
| CH2 | Atenuador | 0-255 | Brillo 0% - 100% | | |
| CH3 | Rojo | 0-255 | 0% - 100% | | |
| CH4 | Verde | 0-255 | 0% - 100% | | |
| CH5 | Azul | 0-255 | 0% - 100% | | |
| CH6 | Lista (CH1: 32-63) | 0-255 | Lista: cada 32 valores equivalen a 1 lista, 8 listas en total. | | |
| | Efecto macro (CH1: 64-95) | | Lista: cuando el valor es 0, reproducción en bucle de todo; 1-255, cada 3 valores equivalen a 1 función macro, 85 funciones macro en total. | | |
| CH7 | Cue (Secuencia) | 0-15 | OFF (apagado total) | | |
| | | 16-255 | Cada 12 valores equivalen a 1 secuencia (cue), 20 secuencias en total. | | |
| CH8 | X position (Posición X) | 0-255 | Izquierda - derecha (128 centro) | | |
| CH9 | Y position (Posición Y) | 0-255 | Arriba - abajo (128 centro) | | |
| CH10 | Rotation (Rotación) | 0-255 | Rotación en sentido horario (0°-360°) | | |
| CH11 | Zoom | 0-255 | 100% - 0% | | |
| CH12 | X flip (Inversión en el eje X) | 0-255 | Izquierda - derecha | | |
| CH13 | Y flip (Inversión en el eje Y) | 0-255 | Arriba - abajo | | |
| CH14 | Color | 0-7 | Predeterminado | 8-15 | Blanco |
| | | 16-23 | Rojo | 24-31 | Amarillo |
| | | 32-39 | Verde | 40-47 | Clan |
| | | 48-55 | Azul | 56-63 | Púrpura |
| | | 64-127 | Cada 8 valores equivalen a 1 efecto de color, 8 efectos en total. | | |
| | | 128-149 | Macro 1 | 144-159 | Macro 2 |
| | | 160-175 | Macro 3 | 176-191 | Macro 4 |
| | | 192-207 | Macro 5 | 208-223 | Macro 6 |
| | | 224-239 | Macro 7 | 240-255 | Macro 8 |
| CH15 | Write in (Escribir) | 0-255 | 100%-0 | | |
| CH16 | Deformation (Deformación) | 0-15 | Inválido | | |
| | | 16-223 | Cada 15 valores equivalen a 1 efecto macro, 13 efectos en total (coinciden con el zoom del canal CH11). | | |
| | | 224-255 | Predeterminado | | |

| Canal | | Valor | Contenido | | |
|---|---|---|---|---|---|
| CH17 | Wave (Onda) | 0 | Inválido | 1-39 | Macro 1 |
| | | 40-79 | Macro 2 | 80-119 | Macro 3 |
| | | 120-159 | Macro 4 | 160-199 | Macro 5 |
| | | 200-255 | Macro 6 | | |

**18 CH**

| Canal | | Valor | Contenido | | |
|---|---|---|---|---|---|
| CH1 | Modo secuencia (Cue) | 0-31 | OFF (Blackout / Apagado) | | |
| | | 32-63 | Selección manual de secuencia (Cue) | | |
| | | 64-95 | Macro por disparo automático (Auto) | | |
| | | 96-127 | Macro por disparo de sonido (Sound) | | |
| | | 128-255 | Reservado | | |
| CH2 | Atenuador | 0-255 | Brillo 0% - 100% | | |
| CH3 | Lista (CH1: 32-63) | 0-255 | Lista: cada 32 valores equivalen a 1 lista, 8 listas en total. | | |
| | Efecto macro (CH1: 64-95) | | Lista: cuando el valor es 0, reproducción en bucle de todo; 1-255, cada 3 valores equivalen a 1 función macro, 85 funciones macro en total. | | |
| CH4 | Cue (Secuencia) | 0-15 | OFF (apagado total) | | |
| | | 16-255 | Cada 12 valores equivalen a 1 secuencia (cue), 20 secuencias en total. | | |
| CH5 | X position (Posición X) | 0-255 | Izquierda - derecha (128 centro) | | |
| CH6 | Y position (Posición Y) | 0-255 | Arriba - abajo (128 centro) | | |
| CH7 | Zoom | 0-255 | 100% - 0% | | |
| CH8 | X flip (Inversión en el eje X) | 0-255 | Izquierda - derecha | | |
| CH9 | Y flip (Inversión en el eje Y) | 0-255 | Arriba - abajo | | |
| CH10 | Macro Color | 0-7 | Predeterminado | 8-15 | Blanco |
| | | 16-23 | Rojo | 24-31 | Amarillo |
| | | 32-39 | Verde | 40-47 | Clan |
| | | 48-55 | Azul | 56-63 | Púrpura |
| | | 64-127 | Cada 8 valores equivalen a 1 efecto de color, 8 efectos en total. | | |
| | | 128-149 | Macro 1 | 144-159 | Macro 2 |
| | | 160-175 | Macro 3 | 176-191 | Macro 4 |
| | | 192-207 | Macro 5 | 208-223 | Macro 6 |
| | | 224-239 | Macro 7 | 240-255 | Macro 8 |
| CH11 | Deformation (Deformación) | 0-15 | Inválido | | |
| | | 16-223 | Cada 15 valores equivalen a 1 efecto macro, 13 efectos en total (coinciden con el zoom del canal CH11). | | |
| | | 224-255 | Predeterminado | | |

| Canal | | Valor | Contenido | | |
|---|---|---|---|---|---|
| CH12 | Macro Wave (Macro Onda) | 0 | Inválido | 1-39 | Macro 1 |
| | | 40-79 | Macro 2 | 80-119 | Macro 3 |
| | | 120-159 | Macro 4 | 160-199 | Macro 5 |
| | | 200-255 | Macro 6 | | |
| CH13 | Macro X position (Macro posición X) | 0 | Inválido | 1-32 | Macro 1 |
| | | 33-64 | Macro 2 | 65-96 | Macro 3 |
| | | 97-128 | Macro 4 | 129-160 | Macro 5 |
| | | 161-192 | Macro 6 | 193-224 | Macro 7 |
| | | 225-255 | Macro 8 | | |
| CH14 | Macro Y position (Macro posición Y) | 0 | Inválido | 1-32 | Macro 1 |
| | | 33-64 | Macro 2 | 65-96 | Macro 3 |
| | | 97-128 | Macro 4 | 129-160 | Macro 5 |
| | | 161-192 | Macro 6 | 193-224 | Macro 7 |
| | | 225-255 | Macro 8 | | |
| CH15 | Macro Z rotation (Macro rotación Z) | 0 | Inválido | 1-32 | Macro 1 |
| | | 33-64 | Macro 2 | 65-96 | Macro 3 |
| | | 97-128 | Macro 4 | 129-160 | Macro 5 |
| | | 161-192 | Macro 6 | 193-224 | Macro 7 |
| | | 225-255 | Macro 8 | | |
| CH16 | Macro Zoom | 0 | Inválido | 1-32 | Macro 1 |
| | | 33-64 | Macro 2 | 65-96 | Macro 3 |
| | | 97-128 | Macro 4 | 129-160 | Macro 5 |
| | | 161-192 | Macro 6 | 193-224 | Macro 7 |
| | | 225-255 | Macro 8 | | |
| CH17 | Macro X flip (Macro inversión eje X) | 0 | Inválido | 1-32 | Macro 1 |
| | | 33-64 | Macro 2 | 65-96 | Macro 3 |
| | | 97-128 | Macro 4 | 129-160 | Macro 5 |
| | | 161-192 | Macro 6 | 193-224 | Macro 7 |
| | | 225-255 | Macro 8 | | |
| CH18 | Macro Y flip (Macro inversión eje Y) | 0 | Inválido | 1-32 | Macro 1 |
| | | 33-64 | Macro 2 | 65-96 | Macro 3 |
| | | 97-128 | Macro 4 | 129-160 | Macro 5 |
| | | 161-192 | Macro 6 | 193-224 | Macro 7 |
| | | 225-255 | Macro 8 | | |

**27CH, 52CH**

| Canal | | Valor | Contenido | | |
|---|---|---|---|---|---|
| **27CH** | **52CH** | | **27 CH secuencia única, 52CH secuencia doble** | | |
| CH1 | | 0-31 | Apagado (Off) | | |
| | | 32-63 | Selección manual de secuencia | | |
| | | 64-95 | Macro por disparo automático | | |
| | | 96-127 | Macro por disparo de sonido | | |
| | | 128-255 | Reservado | | |
| CH2 | | 0-255 | Brillo 0% - 100% | | |
| CH3 | CH28 | 0-255 | Brillo rojo 0% - 100% | | |
| CH4 | CH29 | 0-255 | Brillo verde 0% - 100% | | |
| CH5 | CH30 | 0-255 | Brillo azul 0% - 100% | | |
| CH6 | CH31 | 0-255 | Lista: cada 32 valores equivalen a 1 lista, 8 listas en total. | | |
| | | | Lista: cuando el valor es 0, reproducción en bucle de todo; 1-255, cada 3 valores equivalen a 1 función macro, 85 funciones macro en total. | | |
| CH7 | CH32 | 0-15 | OFF (apagado total) | | |
| | | 16-255 | Cada 12 valores equivalen a 1 secuencia (cue), 20 secuencias en total. | | |
| CH8 | CH33 | 0-255 | Posición X (128 centro) | | |
| CH9 | CH34 | 0-255 | Posición fina del eje X | | |
| CH10 | CH35 | 0-255 | Posición Y (128 centro) | | |
| CH11 | CH36 | 0-255 | Posición fina del eje Y | | |
| CH12 | CH37 | 0-255 | Rotación en sentido horario (0°-360°) | | |
| CH13 | CH38 | 0-255 | Rotación fina | | |
| CH14 | CH39 | 0-255 | Zoom, de 100% a 0% | | |
| CH15 | CH40 | 0-255 | De izquierda a derecha (rotación X) | | |
| CH16 | CH41 | 0-255 | De abajo a arriba (rotación Y) | | |
| CH17 | CH42 | Elegir color | | | |
| | | 0-7 | Color predeterminado | 8-15 | 7 diferentes colores |
| | | 64-127 | Cada 8 valores equivalen a un efecto, 8 efectos en total. | | |
| | | 128-149 | Macro 1 | 144-159 | Macro 2 |
| | | 160-175 | Macro 3 | 176-191 | Macro 4 |
| | | 192-207 | Macro 5 | 208-223 | Macro 6 |
| | | 224-239 | Macro 7 | 240-255 | Macro 8 |
| CH18 | CH43 | 0-255 | Punto visible 100% - 0% | | |

| Canal | | Valor | Contenido | | | | |
|---|---|---|---|---|---|---|---|
| **27CH** | **52CH** | | **27 CH secuencia única, 52CH secuencia doble** | | | | |
| CH19 | CH44 | Deformación del patrón (con el canal de zoom (14) (25)) | | | | | |
| | | 0-15 | Inválido | 16-31 | Macro 1 | 32-47 | Macro 2 |
| | | 48-63 | Macro 3 | 64-79 | Macro 4 | 80-95 | Macro 5 |
| | | 96-111 | Macro 6 | 112-127 | Macro 7 | 128-143 | Macro 8 |
| | | 144-159 | Macro 9 | 160-175 | Macro 10 | 176-191 | Macro 11 |
| | | 192-207 | Macro 12 | 208-223 | Macro 13 | 224-255 | Predeterminado |
| CH20 | CH45 | Deformación del patrón (con el canal de zoom (14) (25)) | | | | | |
| | | 1-39 | Inválido | 40-79 | Macro 1 | 80-119 | Macro 2 |
| | | 120-159 | Macro 3 | 160-199 | Macro 4 | 200-255 | Macro 5 |
| CH21 | CH46 | Escribir en (cuando el valor=0 es inválido) | | | | | |
| | | 120-159 | Macro 1 | 43-84 | Macro 2 | 85-126 | Macro 3 |
| | | 127-255 | Modo estrobo (de lento a rápido) | | | | |
| CH22 | CH47 | Posición de Macro X (cuando el valor=0 es inválido) | | | | | |
| | | 0 | Inválido | 1-32 | Macro 1 | 33-64 | Macro 2 |
| | | 65-96 | Macro 3 | 97-128 | Macro 4 | 129-160 | Macro 5 |
| | | 161-192 | Macro 6 | 193-224 | Macro 7 | 225-255 | Macro 8 |
| CH23 | CH48 | Posición de Macro Y (cuando el valor=0 es inválido) | | | | | |
| | | 0 | Inválido | 1-32 | Macro 1 | 33-64 | Macro 2 |
| | | 65-96 | Macro 3 | 97-128 | Macro 4 | 129-160 | Macro 5 |
| | | 161-192 | Macro 6 | 193-224 | Macro 7 | 225-255 | Macro 8 |
| CH24 | CH49 | Rotación (cuando el valor=0 es inválido) | | | | | |
| | | 0 | Inválido | 1-32 | Macro 1 | 33-64 | Macro 2 |
| | | 65-96 | Macro 3 | 97-128 | Macro 4 | 129-160 | Macro 5 |
| | | 161-192 | Macro 6 | 193-224 | Macro 7 | 225-255 | Macro 8 |
| CH25 | CH50 | Zoom (cuando el valor=0 es inválido) | | | | | |
| | | 0 | Inválido | 1-32 | Macro 1 | 33-64 | Macro 2 |
| | | 65-96 | Macro 3 | 97-128 | Macro 4 | 129-160 | Macro 5 |
| | | 161-192 | Macro 6 | 193-224 | Macro 7 | 225-255 | Macro 8 |
| CH26 | CH51 | Rotación X (cuando el valor=0 es inválido) | | | | | |
| | | 0 | Inválido | 1-32 | Macro 1 | 33-64 | Macro 2 |
| | | 65-96 | Macro 3 | 97-128 | Macro 4 | 129-160 | Macro 5 |
| | | 161-192 | Macro 6 | 193-224 | Macro 7 | 225-255 | Macro 8 |
| CH27 | CH52 | Rotación Y (cuando el valor=0 es inválido) | | | | | |
| | | 0 | Inválido | 1-32 | Macro 1 | 33-64 | Macro 2 |
| | | 65-96 | Macro 3 | 97-128 | Macro 4 | 129-160 | Macro 5 |
| | | 161-192 | Macro 6 | 193-224 | Macro 7 | 225-255 | Macro 8 |

# 9. PATRÓN DE EFECTOS INCORPORADOS

| | DMX value | Page 1 | Page 2 | Page 3 | Page 4 | Page 5 | Page 6 | Page 7 |
|---|---|---|---|---|---|---|---|---|
| Cue | 0-15 | invalid(black) | | | | | | |
| Cue 1 | 16-27 | | | | | | | |
| Cue 2 | 28-39 | | | | | | | |
| Cue 3 | 40-51 | | | | | | | |
| Cue 4 | 52-63 | | | | | | | thank you |
| Cue 6 | 64-75 | | | | | | | |
| Cue 6 | 76-87 | | | | | | | |
| Cue 7 | 88-99 | | | | | | | |
| Cue 8 | 100-111 | | | | | | | |
| Cue 9 | 112-123 | | | | | | | |
| Cue 10 | 124-135 | | | | | | | |
| Cue 11 | 136-147 | | | | | | | |

| | | | | | | | | |
|---|---|---|---|---|---|---|---|---|
| Cue 12 | 148-159 | | | | | | | |
| Cue 13 | 160-171 | | | | | | | |
| Cue 14 | 172-183 | | | | | | | |
| Cue 15 | 184-195 | | | | | | | |
| Cue 16 | 196-207 | | | | | | | |
| Cue 17 | 208-219 | | | | | | | |
| Cue 18 | 220-231 | | | | | | | |
| Cue 19 | 232-243 | | | | | | | |
| Cue 10 | 244-255 | | | | | | | |

# 10. MANTENIMIENTO

1. El mantenimiento debe realizarse cada periodo de 15 días, utilizando una esponja humedecida con alcohol, en lugar de un paño húmedo u otro líquido químico, para limpiar el espejo. Desconecte siempre de la corriente cuando el dispositivo no esté en uso o antes de limpiarlo.
2. Limpieza del ventilador de refrigeración: Utilice aire comprimido para limpiar el ventilador del dispositivo. La posición del ventilador juega un papel vital en el funcionamiento normal del equipo. Por favor, asegúrese del funcionamiento normal del ventilador.
3. Cuando el equipo se utilice con frecuencia, el ventilador debe limpiarse cada 1 mes; en entornos polvorientos y aceitosos, el número de limpiezas debe aumentarse. La operación real debe implementarse de acuerdo con el entorno de aplicación del equipo para garantizar el funcionamiento normal del ventilador.
4. Limpieza óptica interna: la limpieza de los componentes ópticos internos requiere que operen técnicos profesionales autorizados. Las técnicas de limpieza incorrectas o las elecciones de limpieza inadecuadas pueden causar daños graves al equipo. Dado que la parte óptica y el resto del sistema de fuente de luz están separados y sellados, esta operación no debe realizarse más de una vez al año.

# 11. ADVERTENCIA Y DECLARACIÓN

No mire directamente a la fuente de luz con los ojos al encender la lámpara. Antes de cualquier trabajo de instalación y mantenimiento, por favor asegúrese de que la alimentación eléctrica haya sido cortada.

Seguridad eléctrica

Seguridad óptica

| Tabla Comparativa de averías comunes | |
|---|---|
| **Causa de la avería** | **Análisis y solución de averías principales** |
| La luz no emite o no funciona | 1. Compruebe si el cable de alimentación está conectado a la luz y si el fusible se ha fundido.<br>2. Compruebe si el voltaje de entrada coincide con el voltaje de la luz.<br>Compruebe si el orden de trabajo es un reinicio normal o no. |
| Sin control de sonido | 1. Compruebe si las teclas de la pantalla de visualización están configuradas en el modo de control por voz según las instrucciones.<br>2. Si el valor de sensibilidad del sonido es bajo, seleccione un valor más alto. |
| La luz emite normalmente pero no es controlada por el controlador | 1. Compruebe si el código de dirección de inicio en la pantalla de la luz está configurado correctamente.<br>2. Compruebe si la señal XLR está dañada. |
| Modo de sincronización Maestro-esclavo, el maestro es normal, y el esclavo es anormal | 1. Confirme que solo haya un equipo maestro, que el maestro no esté conectado a la consola DMX y que esté configurado en modo de control por voz o modo automático.<br>2. Si persiste el problema con la configuración correcta de maestro y esclavo, verifique la línea de conexión. |
| Fallo de teclas, no funciona | 1. Compruebe si alguna de las teclas no se ha restablecido normalmente. |
| La luz es tenue y el brillo se ha reducido de forma obvia | 1. Compruebe si la fuente de luz ha llegado a su fecha de caducidad.<br>2. Compruebe si el sistema óptico interno y externo está limpio. |
| Si el fallo no puede eliminarse de acuerdo con el método anterior, por favor póngase en contacto con el distribuidor. | |

SLS Sound Light Spain

LIGHTING

**Avda. Arraona, 85 - Nave 2**
**08210 Barberà del Vallès (Barcelona)**
**Móvil: +34 638 626 631**
**www.soundlightspain.com**